SHARP

Service-Anleitung (I)

ATSM780074TDK

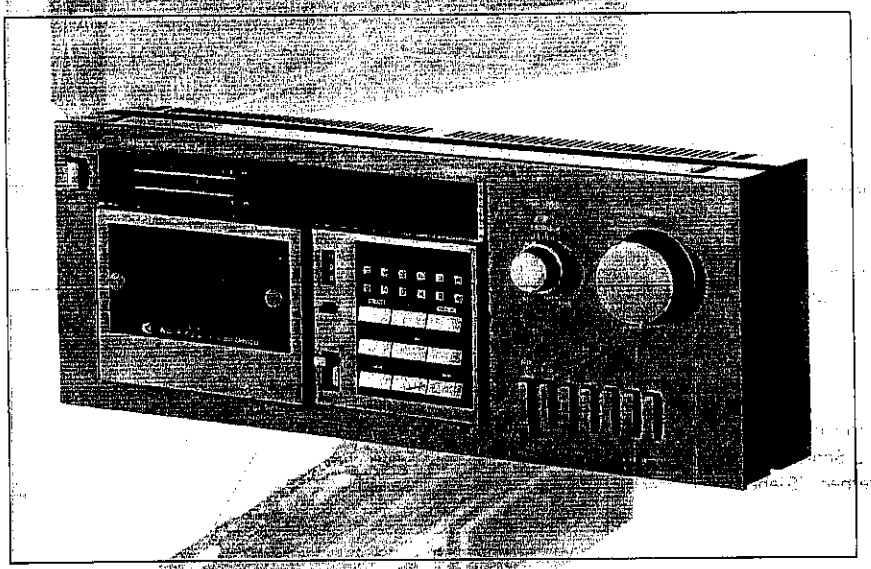

[SERVICE-ANWEISUNG]
Siehe "SERVICE-ANLEITUNG (II)" (TECHNISCHE ANWEISUNGEN)

DOLBY SYSTEM ®

Rauschunterdrückungssystem unter Lizenz der Dolby Laboratories hergestellt. "Dolby" und das "Doppel-D"-Symbol sind eingetragene Warenzeichen der Dolby Laboratories.

MODELL RS-1255H

Im Interesse der Benutzer-Sicherheit sollte dieses Gerät wieder auf seinen ursprünglichen Zustand eingestellt, und nur die vorgeschriebenen Ersatzteile verwendet werden.

TECHNISCHE DATEN

ALLGEMEIN

Bestückung:	20 integrierte Schaltkreise (IC) 3 Feldeffekttransistoren (FET) 85 Transistoren 44 Dioden 19 Leuchtdioden (LED)
Abmessungen:	Breite: 430 mm Höhe: 170 mm Tiefe: 99 mm
Gewicht:	5,0 kg

EMPFANGSTEIL (TUNER)

UKW

Abstimmbereich:	87,6 bis 108 MHz
Empfindlichkeit:	1,8 µV (bei einem Rauschabstand von 26 dB, 40 kHz Abweichung)
Frequenzgang:	30 bis 12.500 Hz ±3 dB
Spiegelwellenabschwächung:	42 dB (bei 98 dB)
ZF-Unterdrückung:	75 dB (bei 98 dB)
Selektivität:	40 dB (ACA 300)
Einfangverhältnis:	1,5 dB
AM-Unterdrückung:	50 dB
Rauschabstand:	63 dB
Verzerrung:	MONO: 0,2% STEREO: 0,4%
Stereo-Kanaltrennung:	45 dB (bei 1 kHz)

AM-Empfangsteil

Frequenzbereich:	520 – 1.620 kHz
Empfindlichkeit:	350 µV/m
Selektivität:	26 dB (ACA 9)
Rauschabstand:	42 dB
Spiegelwellenabschwächung:	45 dB
ZF-Unterdrückung:	30 dB
Verzerrung:	0,8%

KASSETTENTEIL

Bandgeschwindigkeit:	4,8 cm/sek.
Gleichlaufschwankungen:	0,2% (DIN 45 507)
Frequenzgang:	
Normalband:	40 – 13.000 Hz
Fe-Cr-Band:	40 – 14.000 Hz
CrO_2-Band:	40 – 14.000 Hz
Metallband:	40 – 15.000 Hz
Rauschabstand (Auf Normalband abgeglichen):	50 dB (Dolby-System ausgeschaltet) 60 dB (Dolby-System eingeschaltet; über 5 kHz)

* Änderungen der technischen Daten jederzeit ohne Vorankündigung vorbehalten.

SHARP CORPORATION OSAKA, JAPAN

ZERLEGEN

ACHTUNG: Vor dem Zerlegen des Gerätes darauf achten, daß der Netzstecker aus der Steckdose gezogen wurde und eine in das Kassettenfach eingelegte Kassette entfernt worden ist. Danach alle Verbindungsleitungen auf der Rückseite des Gerätes entfernen und in folgender Reihenfolge mit dem Zerlegen des Gerätes beginnen.

■ **Entfernen des Gehäuses**

1. Die 9 Schrauben (A), die das Gehäuse am Rahmen befestigt halten, entfernen. Jeweils drei dieser Schrauben sind auf der rechten und linken Seite des Gehäuses angebracht und weitere 3 Schrauben halten die Rückseite des Gehäuses befestigt. (Siehe Abb. 2-1)

■ **Entfernen der Frontplatte**

1. Den Senderabstimmknopf und den Aussteuerungsreglerknopf von der Frontplatte abziehen.
2. Die 6 Schrauben (B), die die Frontplatte befestigt halten, entfernen. Drei dieser Schrauben befinden sich auf der Oberseite der Frontplatte, während die anderen drei Schrauben an der Unterseite der Frontplatte angebracht sind. (Siehe Abb. 2-2)

■ **Entfernen der Bandbedienungs- und Skalenplatte**

1. Den Netzschalterknopf entfernen.
2. Die 2 Verzierungsschrauben (C) des Kassettenfaches entfernen, und die Klappe des Kassettenfaches abnehmen. Dann die 5 Schrauben (D), die die Bandbedienungsplatte befestigt halten, entfernen. (Siehe Abb. 2-3)
3. Die Schraube (E), welche die Bandbedienungsplatte von der Rückseite befestigt hält, entfernen, wodurch die Platte vom Rahmen abgenommen werden kann. (Siehe Abb. 2-4)
   Die drei Steckverbindungen auf der Rückseite der Bandbedienungsplatte beim Abnehmen abtrennen.
4. Die 2 Schrauben (F), die die Skalenplatte befestigt halten, entfernen, wodurch die Platte vom Rahmen abgenommen werden kann. (Siehe Abb. 2-3)

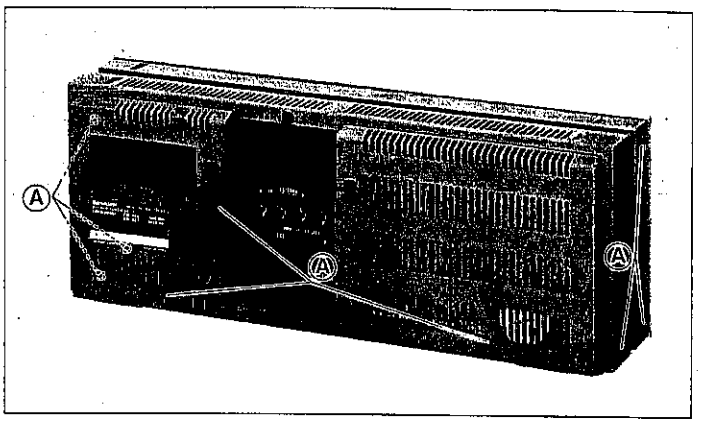

Abbildung 2-1

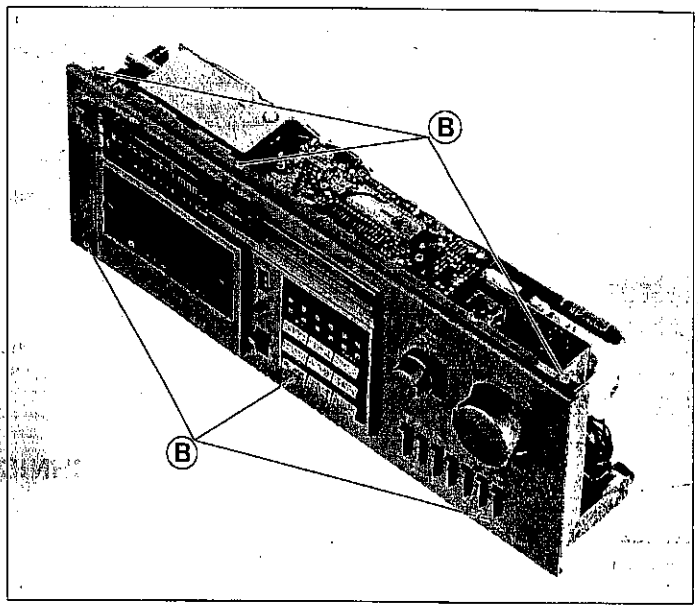

Abbildung 2-2

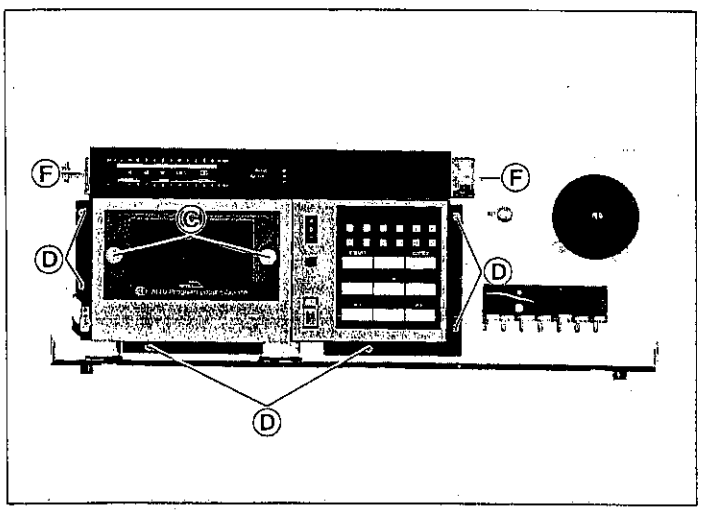

Abbildung 2-3

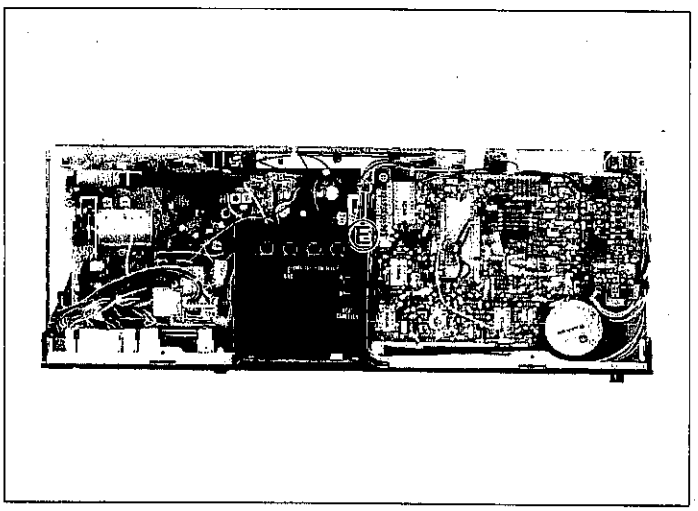

Abbildung 2-4

■ **Entfernen des Kassettenmechanismusteils**

1. Die 2 Schrauben Ⓖ, die die Leiterplatte der Abstimmfrequenzanzeige befestigt halten, und die 2 Schrauben Ⓗ, die die Leiterplatte des Pegelmeters befestigt halten, entfernen und diese Leiterplatten herausnehmen. Beim Herausnehmen der Leiterplatten, die Zuleitungen und Steckverbindungen auf eine Weise anordnen, die ein leichtes Arbeiten zuläßt. (Siehe Abb. 3-1)
2. Die 3 Schrauben Ⓘ, die die Netzschalterhalterung befestigt halten, entfernen und den Netzschalter herausnehmen. (Siehe Abb. 3-2)
3. Die 2 Schrauben Ⓙ, die die Ausgangseinheit auf der Rückseite des Gerätes befestigt halten, entfernen, um die Ausgangseinheit herauszunehmen. Die Schraube Ⓚ, die die Leiterplatte der Kassettensteuerung auf der Rückseite des Kassettenmechanismusteils befestigt hält, entfernen, und die Leiterplatte durch leichtes Hochhalten abnehmen. (Siehe Abb. 3-3)

   Anmerkung:
   Beim Entfernen der Ausgangseinheit und der Leiterplatte der Kassettensteuerung muß größte Sorgfalt darauf verwendet werden, keine der Zuleitungskabel zu beschädigen, da in diesem Teil des Gerätes viele Zuleitungen und Steckverbindungen vorhanden sind. Vor dem Herausziehen der Steckverbindungen, die entsprechenden Anschlüsse im Gedächtnis behalten.
4. Die 5 Schrauben Ⓛ, die die Halterung des Kassettenmechanismusteils befestigt halten, entfernen und den Mechanismusteil herausnehmen. (Siehe Abb. 3-4)

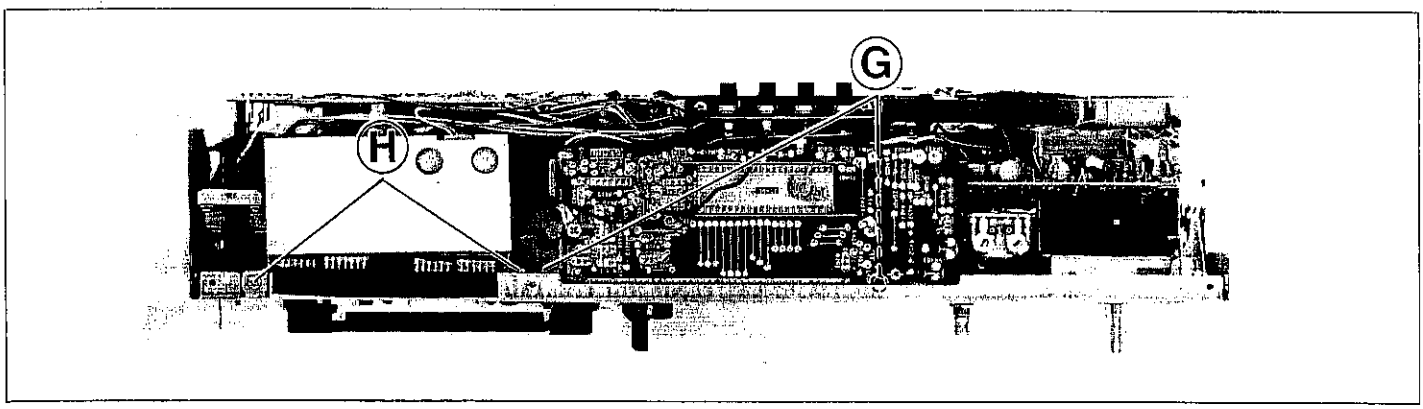

Abbildung 3-1

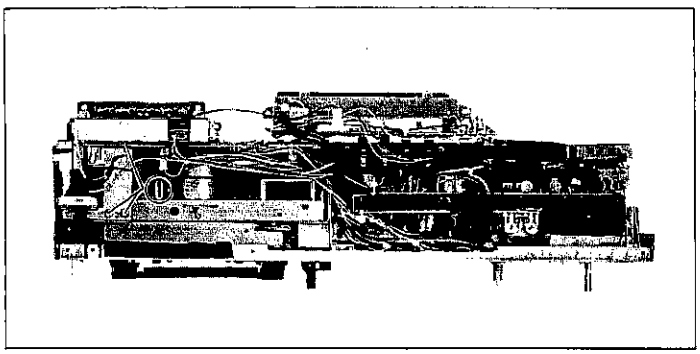

Abbildung 3-2

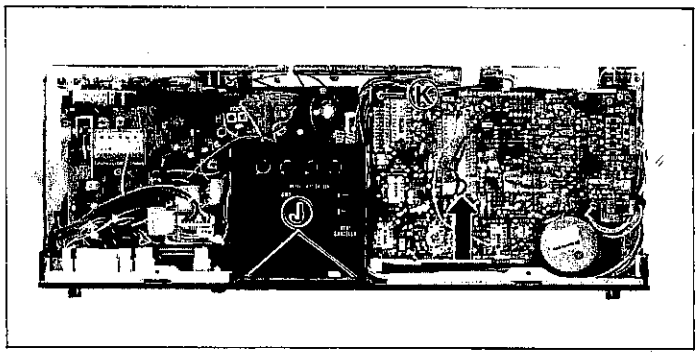

Abbildung 3-3

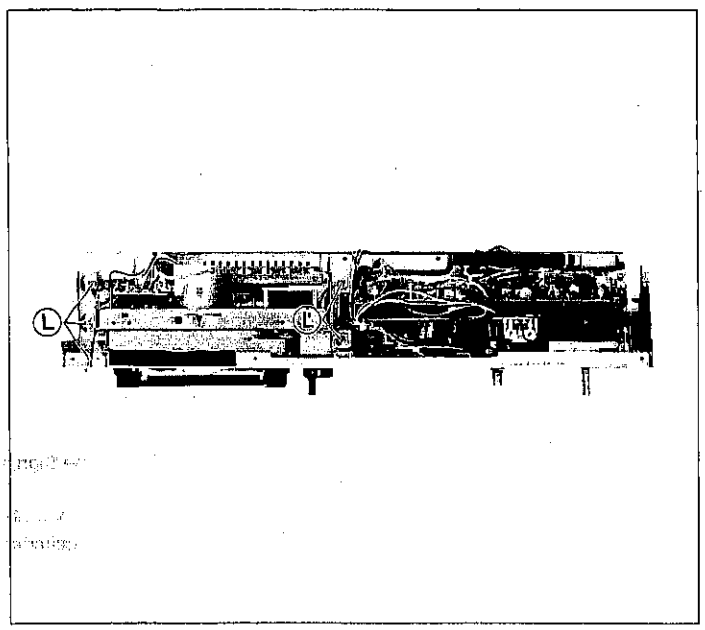

Abbildung 3-4

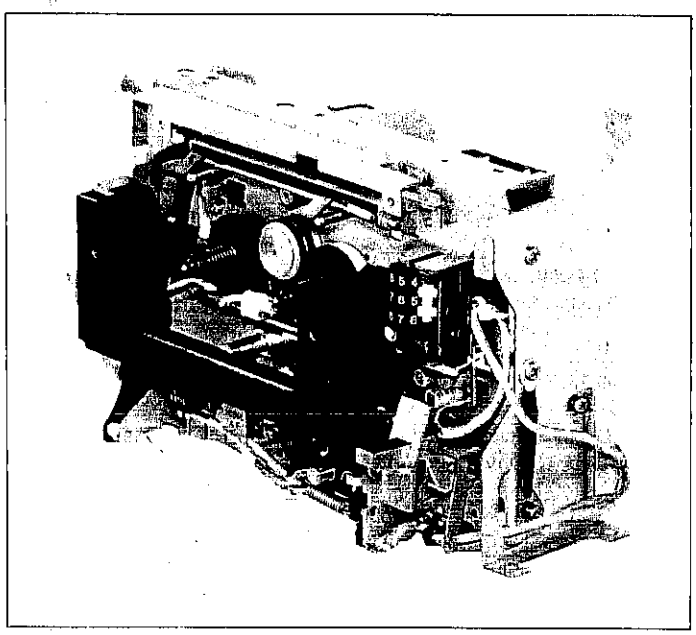

Abbildung 3-5

■ **Entfernen der Empfangsteil-, Schalter- und Kassettenteil-Leiterplatten**

1. Den Senderabstimmreglerknopf abdecken, und die 3 Schwungscheibenhalterungsschrauben Ⓜ und die Halterungsmutter des Aussteuerungs-Stellwiderstands Ⓝ, entfernen. (Siehe Abb. 4-1)
2. Die 2 Schrauben Ⓞ, die das Leiterplattenhalterungsstück befestigt halten, entfernen. (Siehe Abb. 4-2)
3. Mit einer langnasigen Zange, die Oberseite des Halters Ⓟ, der die Schalterleiterplatte am Chassis befestigt hält, verschließen. Die gesamte Leiterplatte anheben und zur Rückseite drücken, um die Abstimmachse und den Aussteuerungs-Stellwiderstand vom Chassis ab entfernen. Durch die obenerwähnten Vorgänge kann die Leiterplatte herausgenommen werden. (Siehe Abb. 4-3)

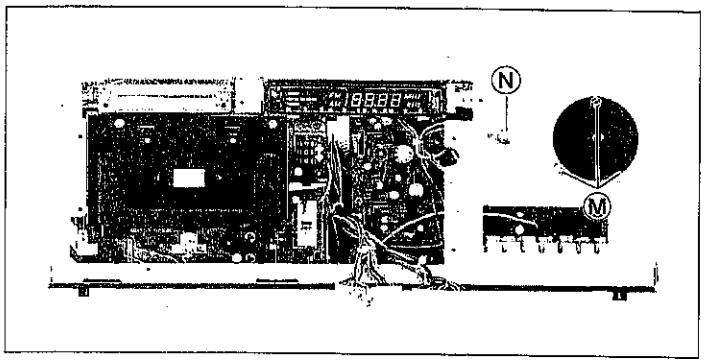

Abbildung 4-1

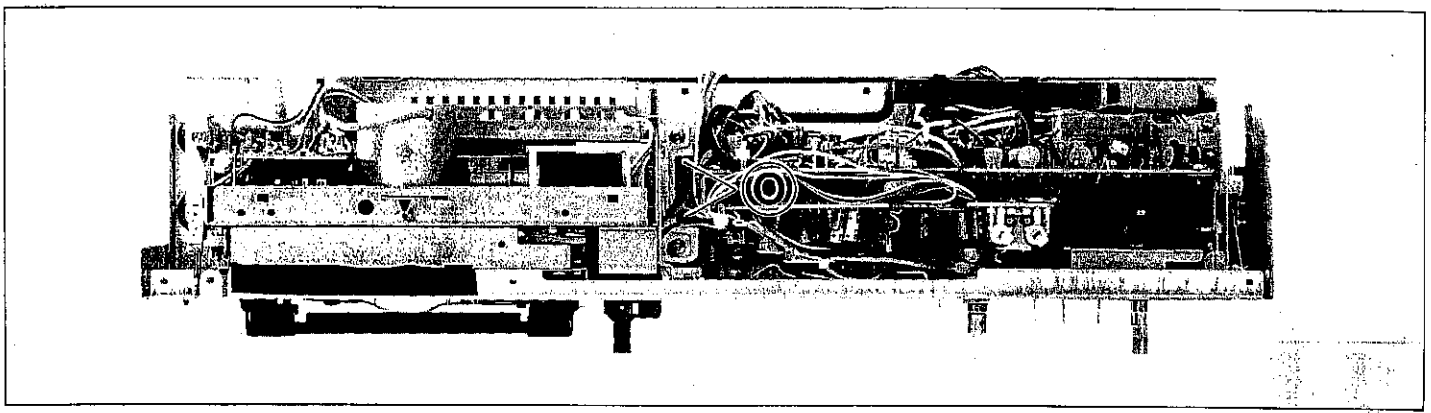

Abbildung 4-2

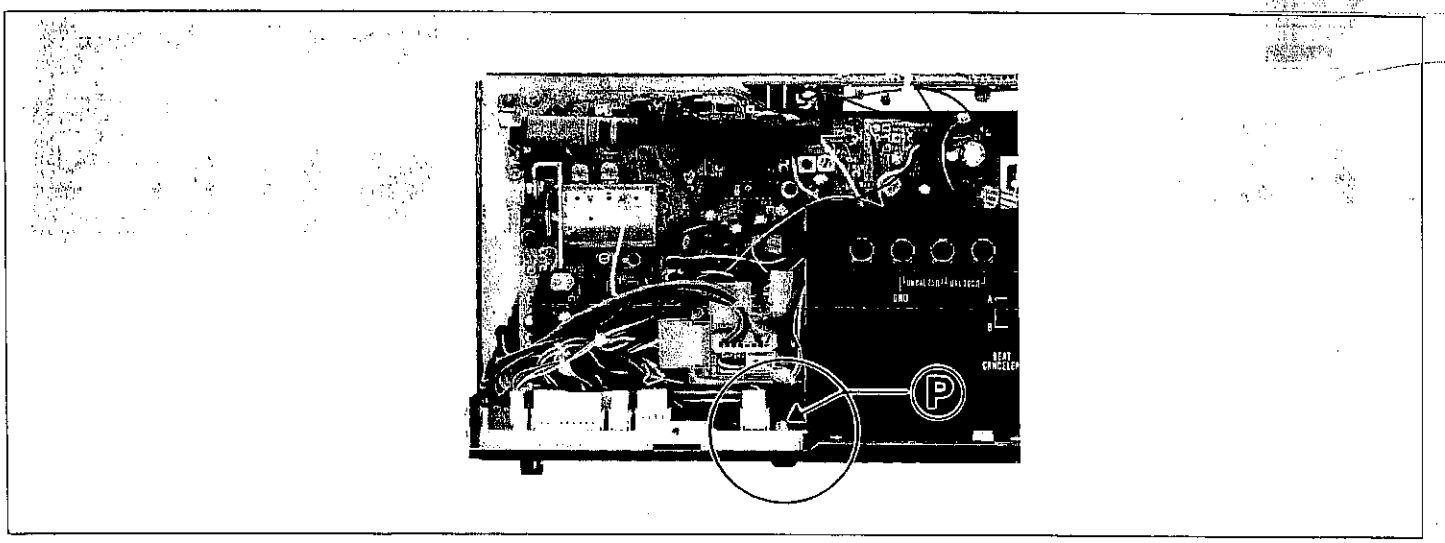

Abbildung 4-3

ANMERKUNGEN ZUM SCHEMATISCHEN SCHALTPLAN

1. SW101: Automatischer Wiedergabebeginn-/Stand-by-Schalter in der AUTO-Stellung.
2. SW102: Metall-Bandschalter in der "AUS"-Stellung.
3. SW103: Vormagnetisierungs-Wahlschalter in der "NORMAL/Fe-Cr"-Stellung.
4. SW104: Entzerrerwahlschalter in der "NORMAL"-Stellung.
5. SW105: Dolby-Rauschunterdrückungsschalter in der "AUS"-Stellung.
6. SW106: Wellenbereichswahlschalter in der "AM"-Stellung.
7. SW107: TUNER-Betriebsartenwahlschalter in der "STEREO"-Stellung.
8. SW108: Schwebungsunterdrückungsschalter in der "A"-Stellung.
9. SW109: Netzschalter in der "AUS"-Stellung.
10. SW301: Kassettenhalterschalter in der "AUS"-Stellung.
11. SW302: Löschschutzschalter in der "AUS"-Stellung.
12. Kondensatorenwerte sind MFD, P = MMFD
13. Widerstandswerte sind Ohm, K = 1000, M = 1000 kOhm
14. Spannungsangaben werden mit einem Röhrenvoltmeter ohne Signaleingang gemessen.
15. Technische Daten oder Verdrahtungspläne dieses Modelles können jederzeit ohne Vorankündigung im Sinne der Verbesserung geändert werden.

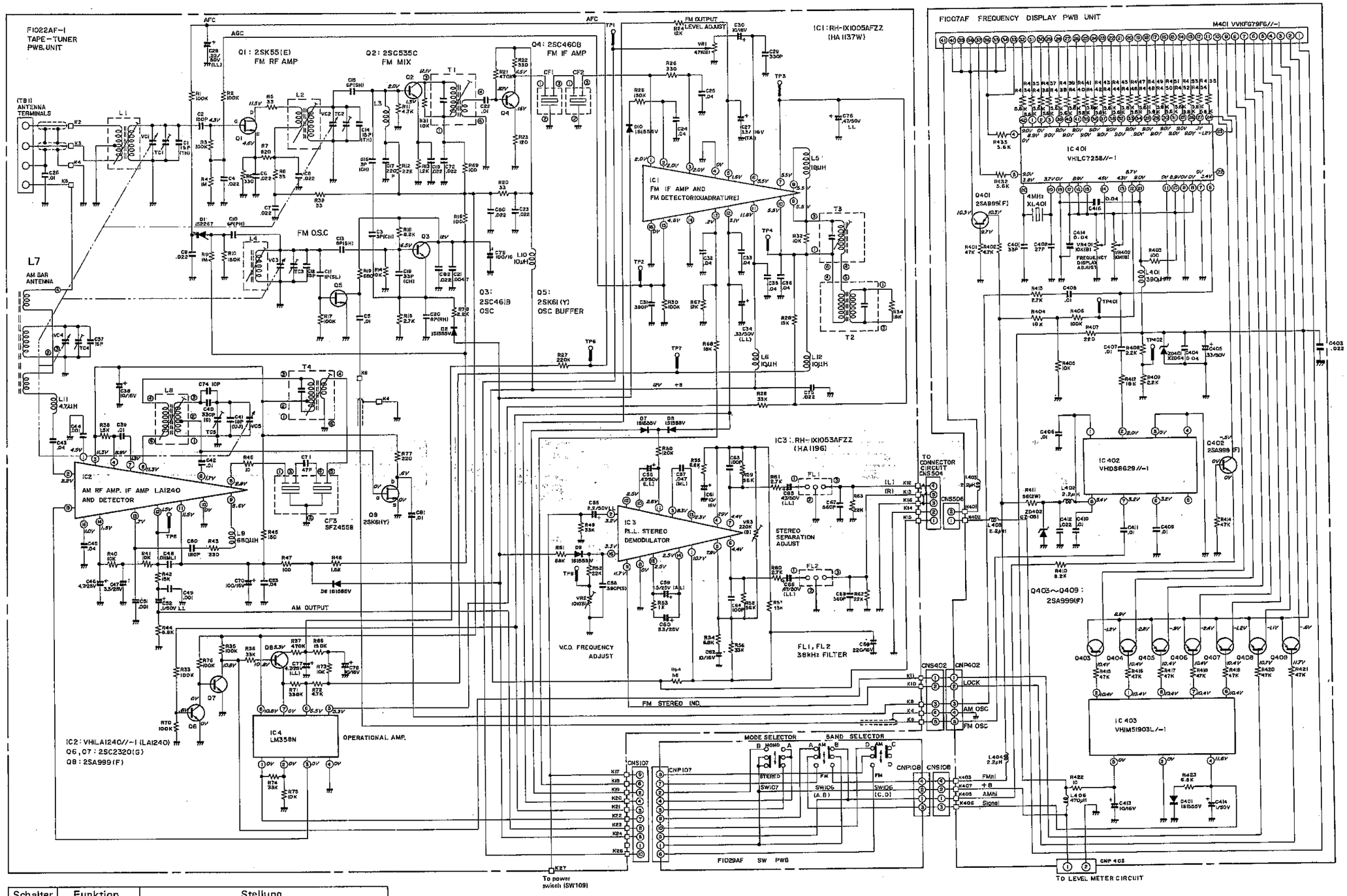

Schalter	Funktion	Stellung
SW107	Betrieb	STEREO (STUMMABSTIMMUNG) – MONO
SW106	Wellenbereich	UKW – AM

Technische Daten oder Verdrahtungspläne dieses Modelles können jederzeit ohne Vorankündigung im Sinne der Verbesserung geändert werden.

Abbildung 5 SCHEMATISCHER SCHALTPLAN (TUNER/FREQUENZANZEIGE)

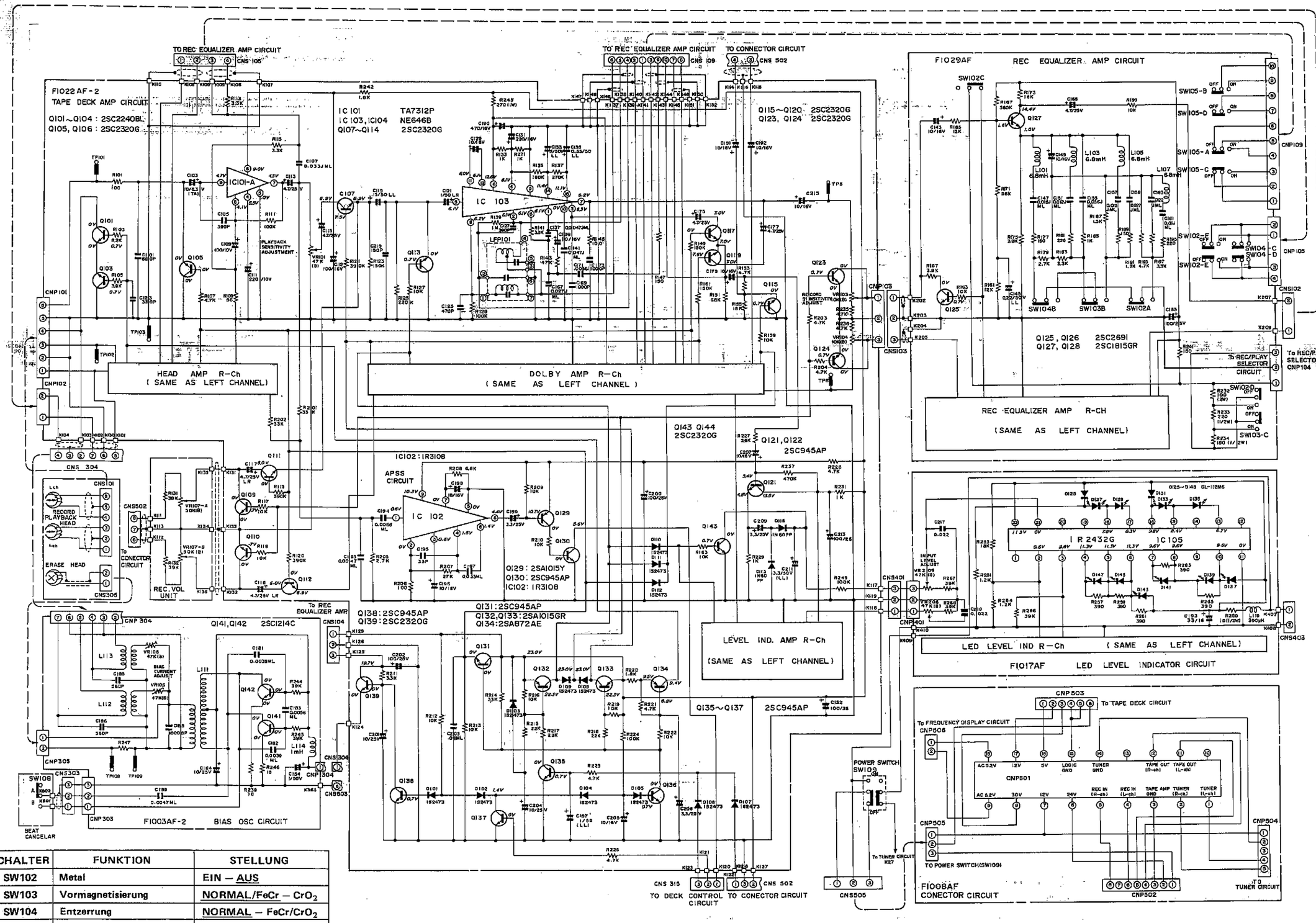

SCHALTER	FUNKTION	STELLUNG
SW102	Metal	EIN – AUS
SW103	Vormagnetisierung	NORMAL/FeCr – CrO_2
SW104	Entzerrung	NORMAL – FeCr/CrO_2
SW105	Dolby-NR	EIN – AUS
SW108	Schwebungsunterdrückung	A – B
SW109	Netz (Strom)	EIN – AUS

Technische Daten oder Verdrahtungspläne dieses Modelles können jederzeit ohne Vorankündigung im Sinner der Verbesserung geändert werden.

Abbildung 7 SCHEMATISCHER SCHALTPLAN (KASSETTENTEIL/PEGELANZEIGE)

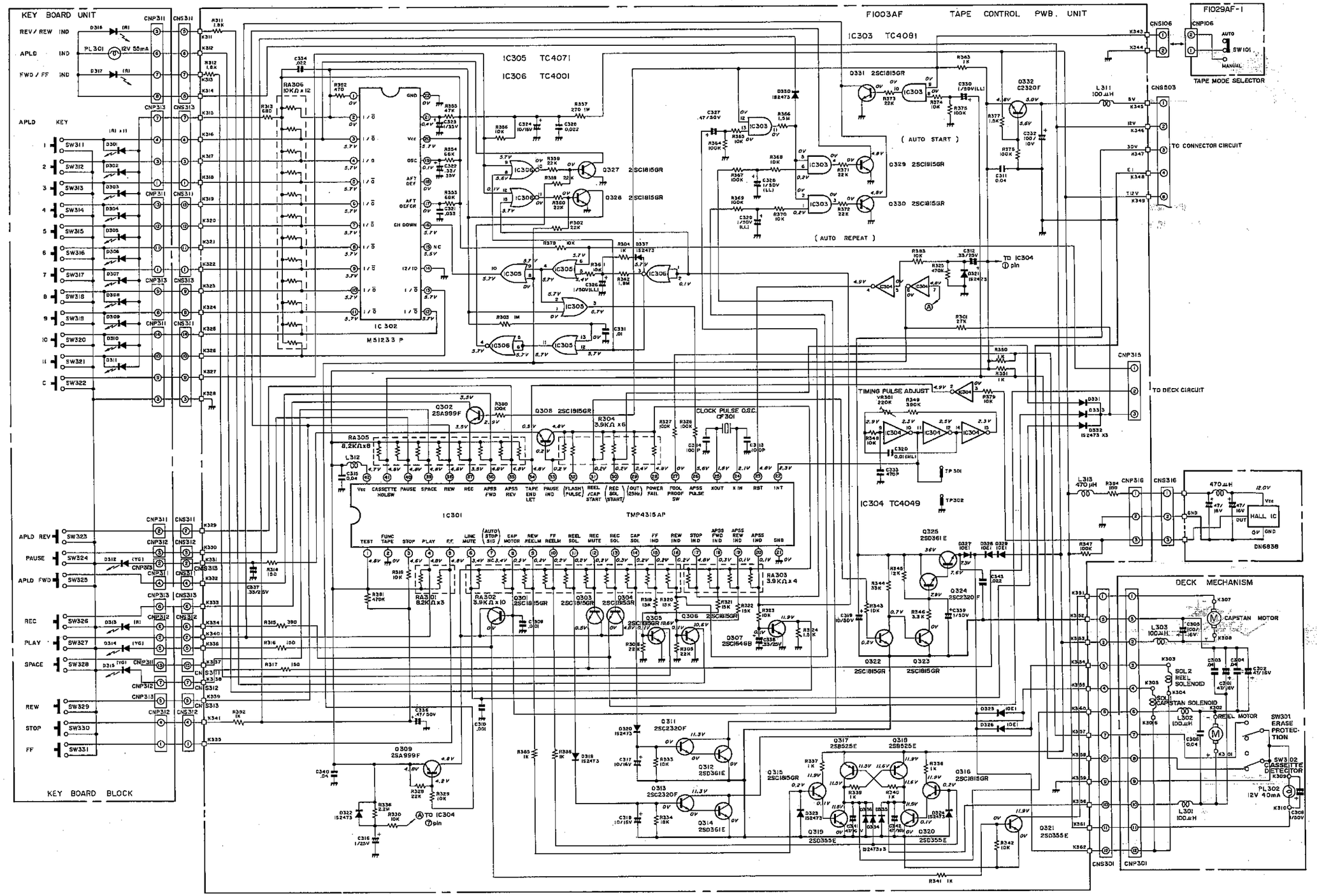

Technische Daten oder Verdrahtungspläne dieses Modelles können jederzeit ohne Vorankündigung im Sinne der Verbesserung geändert werden.

Abbildung 9 SCHEMATISCHER SCHALTPLAN (KASSETTENTEILSTEUERUNG)

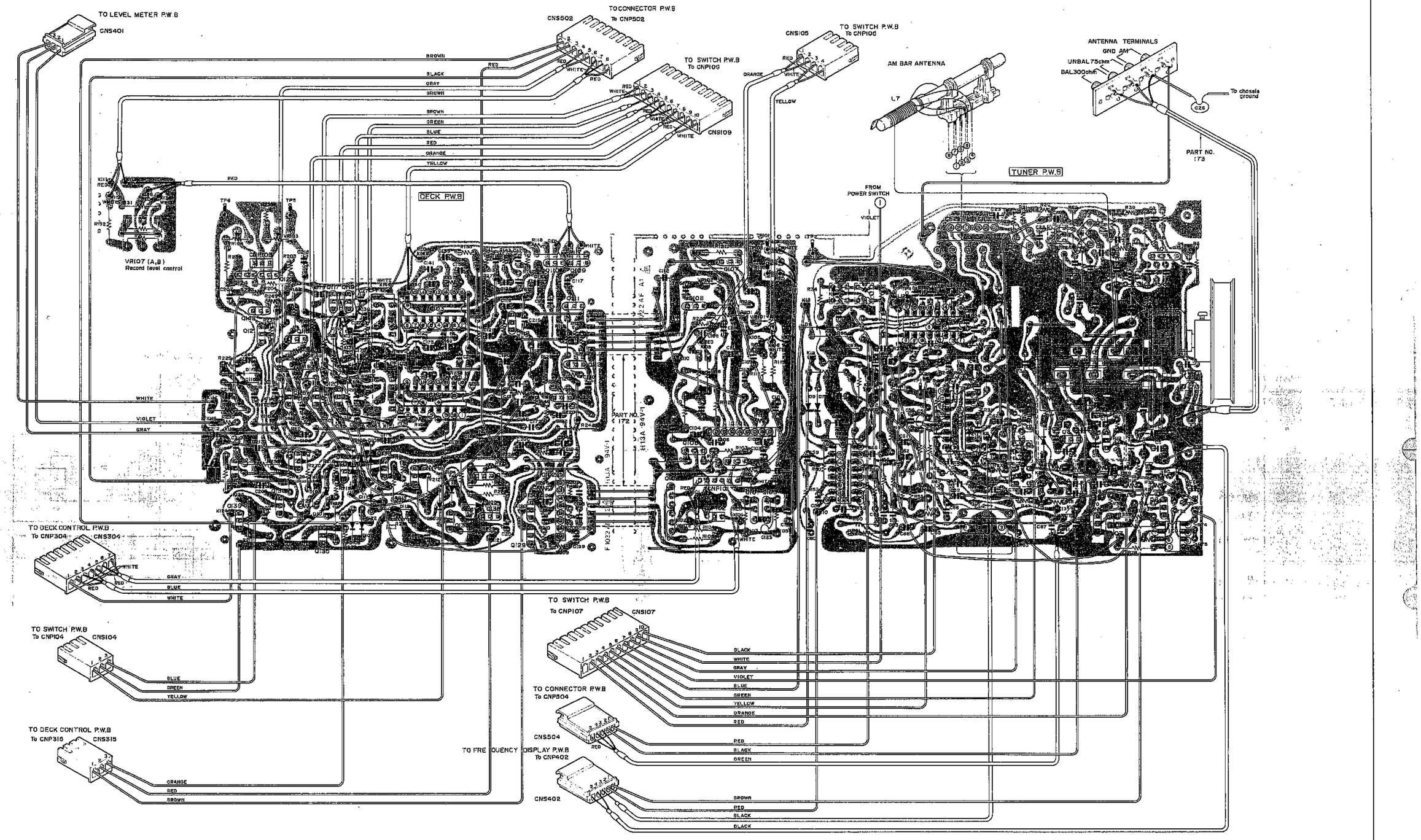

Abbildung 11 VERDRAHTUNGSSEITE DER LEITERPLATTE (TUNER/KASSETTENTEIL)

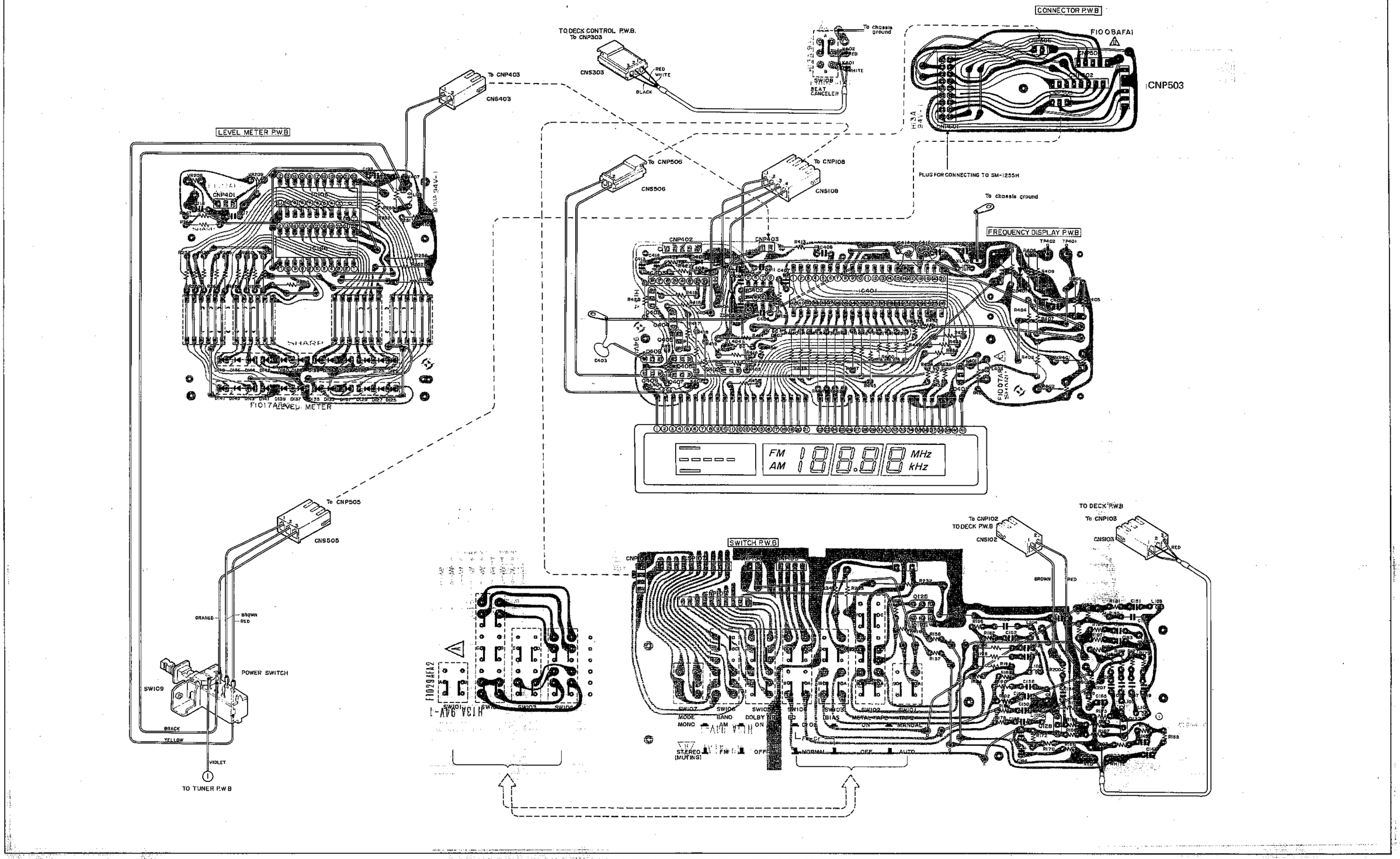

Abbildung 13 VERDRAHTUNGSSEITE DER LEITERPLATTE (PEGELANZEIGE/FREQUENZANZEIGE/SCHALTERTEIL)

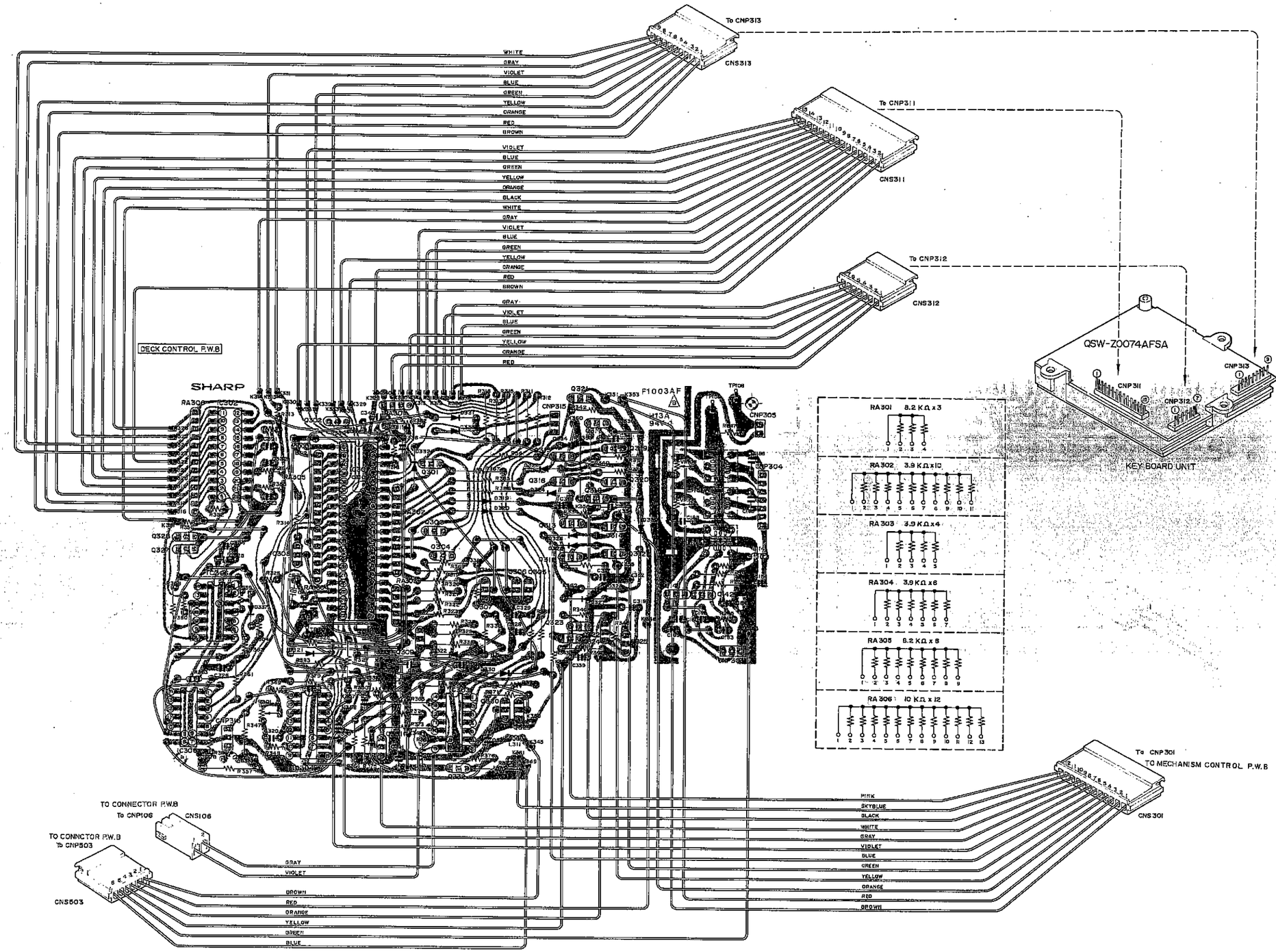

Abbildung 15 VERDRAHTUNGSSEITE DER LEITERPLATTE (KASSETTENTEILSTEUERUNG)

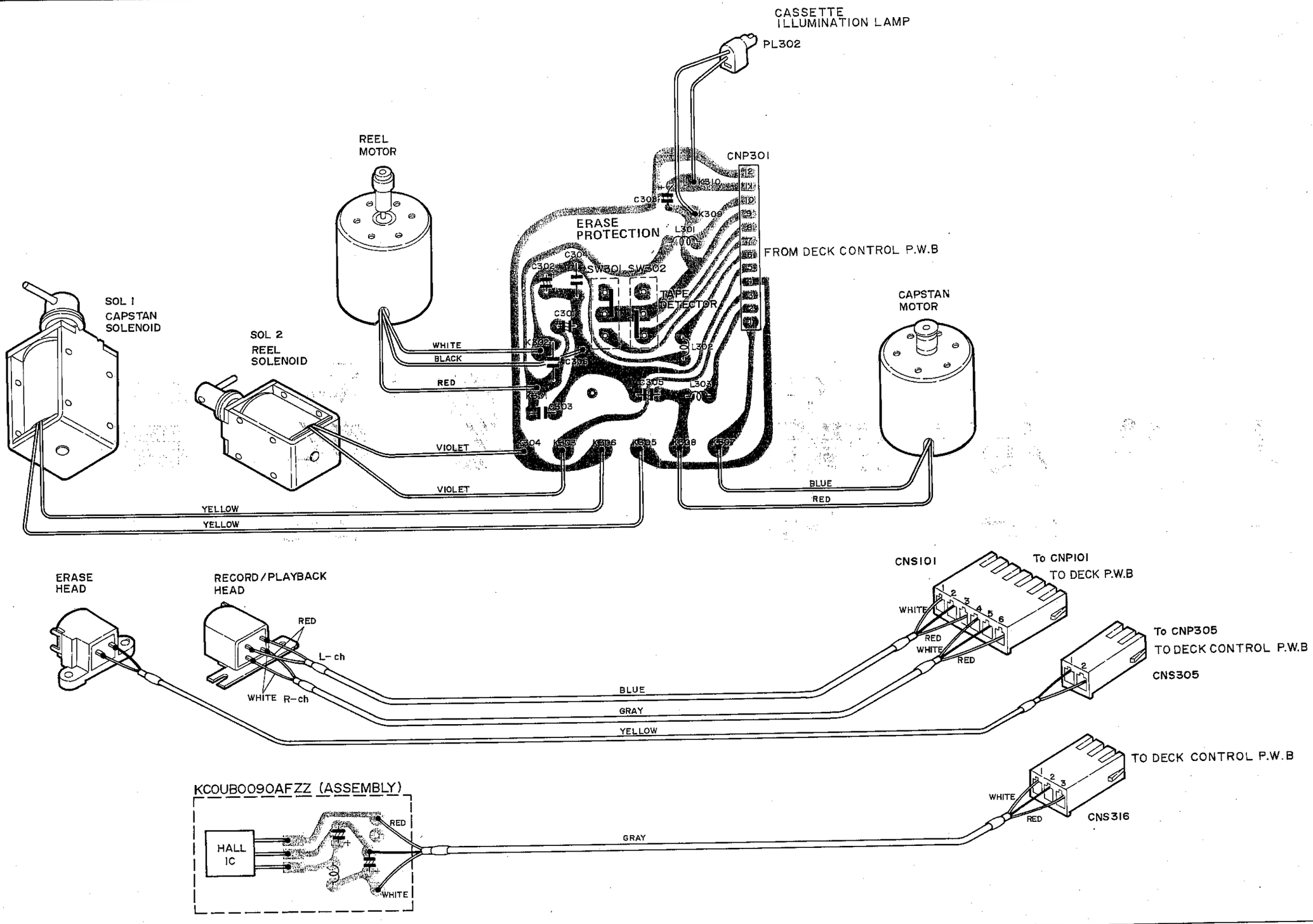

Abbildung 17 VERDRAHTUNGSSEITE DER LEITERPLATTE (MECHANISMUSSTEUERUNG)

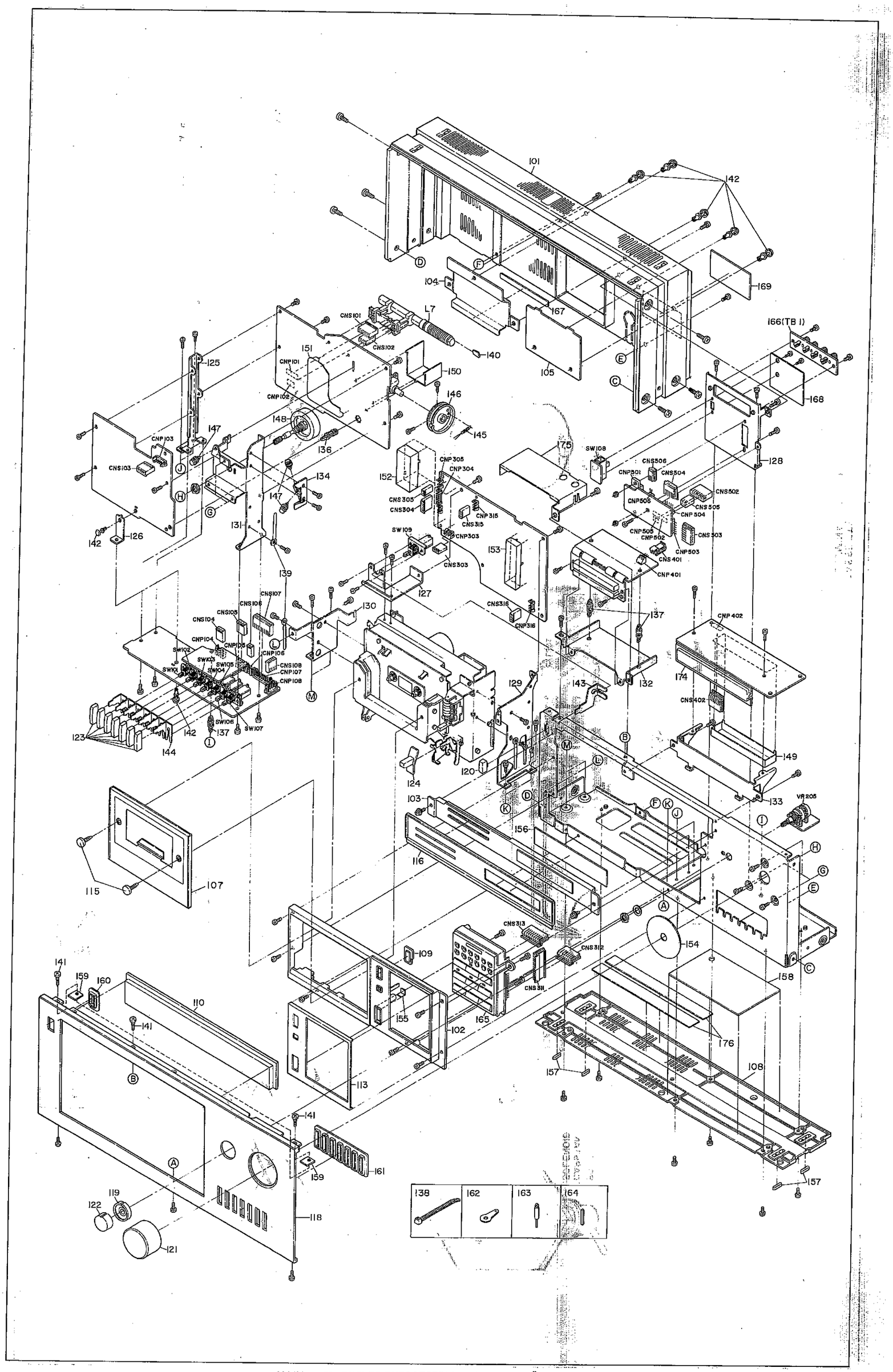

Abbildung 20 EXPLOSIONSDARSTELLUNG DES GEHÄUSES

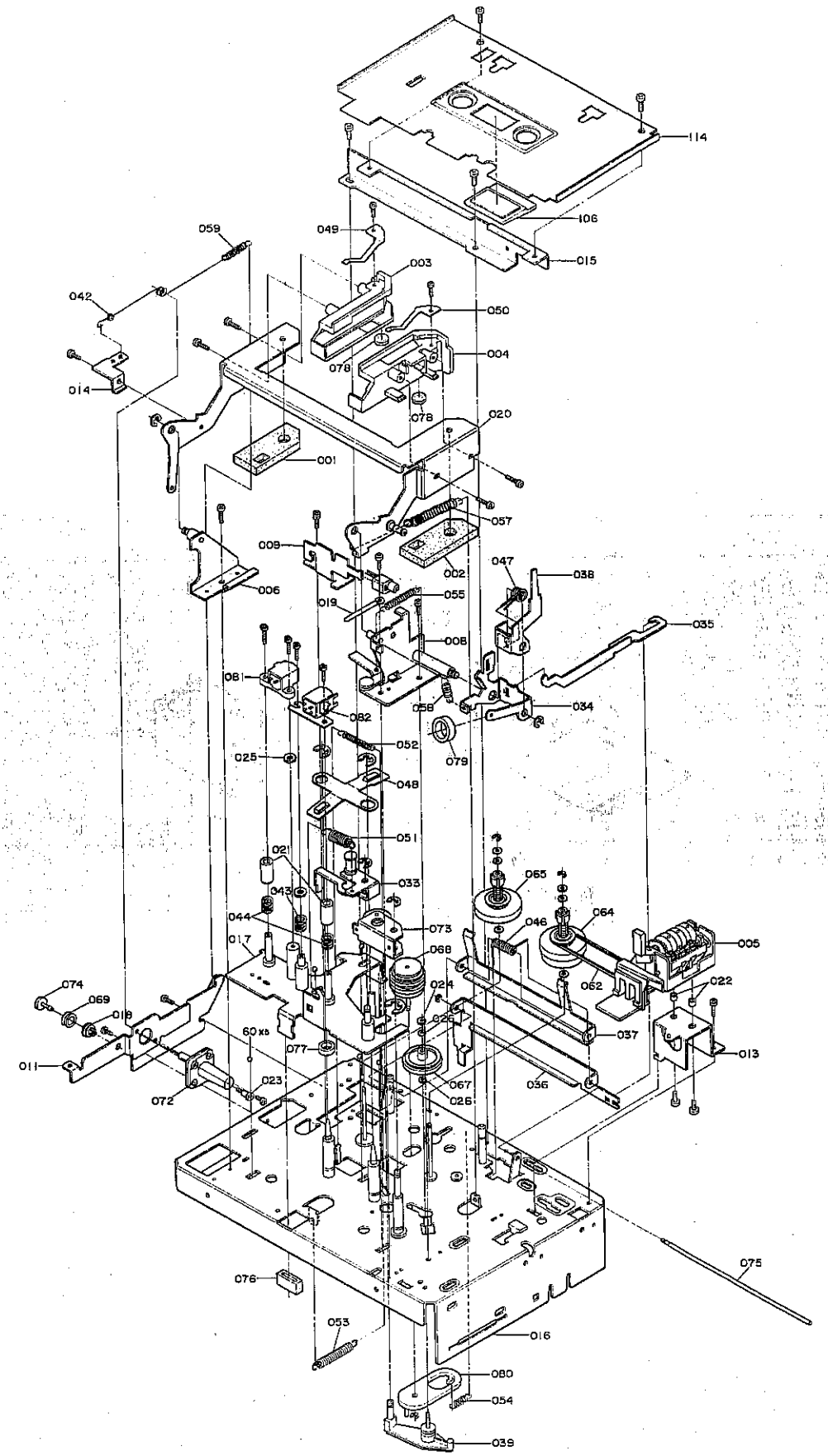

Abbildung 21 EXPLOSIONSDARSTELLUNG DES MECHANISMUS (ANSICHT VON OBEN)

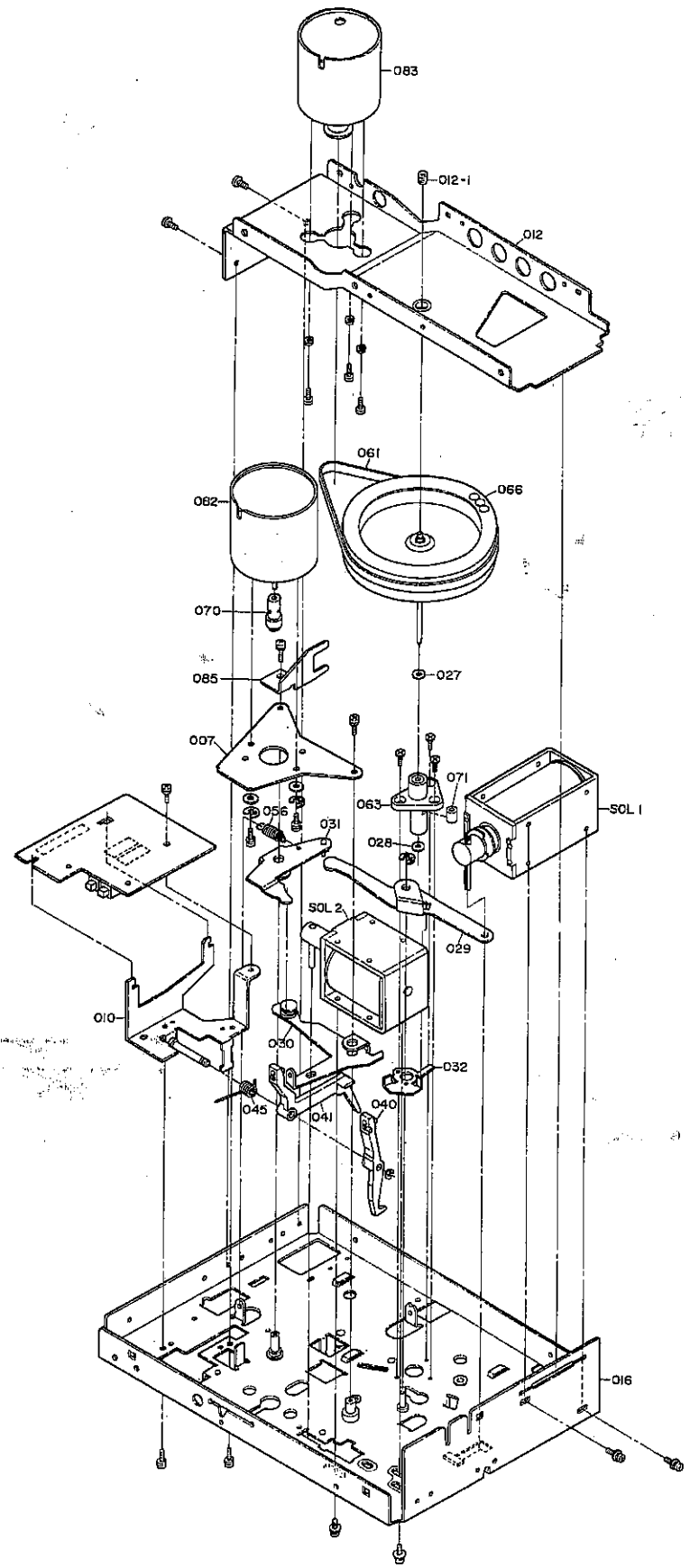

Abbildung 22 EXPLOSIONSDARSTELLUNG DES MECHANISMUS (ANSICHT VON UNTEN)

ERSATZTEILLISTE

"BESTELLEN VON ERSATZTEILEN"

Um Ihren Auftrag schnell und richtig ausführen zu können, bitten wir um folgende Angaben.

1. MODELLNUMMER 2. REF. NR.
3. TEIL NR. 4. BESCHREIBUNG

REF. NR.	TEIL NR.	BESCHREIBUNG	KODE
	INTEGRIERTE SCHALTKREISE		
IC1	RH-IX1005AFZZ	UKW-HF/Detektor (Quadratur) (HA1137W)	AR
IC2	VHILA1240//-1	AM-HF/ZF und Detektor (LA1240)	AK
IC3	RH-IX1053AFZZ	P.L.L.-Stereo-Demodulator (HA1196)	AM
IC4	VHILM358N//-1	Operationsverstärker (LM358)	AG
IC101	VHITA7312P/-1	Wiedergabeentzerrerverstärker (TA7312P)	AH
IC102	VHIIR3108//-1	APSS-Kreis (IR3108)	AK
IC103, IC104	VHINE646B//-1	Dolby-Rauschunterdrückungs-prozessor (NE646B)	AR
IC105, IC106	VHIIR2432//-1	Aussteuerungsanzeigentreiber (IR2432)	AK
IC301	RH-IX1173AFZZ	Kassettenteilsteuerung, Mikro-prozessor (TMP4315AP)	AY
IC302	VHIM51233P/-1	APLD-Steuerung (M51233P)	AS
IC303	RH-IX1156AFZZ	AND-Gate x 4 (TC4081BP)	AE
IC304	RH-IX1098AFZZ	Inverter x 6 (TC4049BP)	AG
IC305	RH-IX1155AFZZ	OR-Gate x 4 (TC4071BP)	AU
IC306	RH-IX1144AFZZ	NOR-Gate x 4 (TC4001BP)	AE
IC401	VHILC7258//-1	Abstimmfrequenzanzeige-treiber (LC7258)	AY
IC402	VHIDS8629//-1	Frequenzteiler (DS8269)	AR
IC403	VHIM51903L/-1	Signalanzeigetreiber (M51903L)	AK
	TRANSISTOREN		
Q1	VS2SK55-E//-1	FET, UKW-HF-Verstärker (2SK55E)	AE
Q2	VS2SC535-C/-1	UKW-Frequenzmischer (2SC535C)	AC
Q3	VS2SC461-B/-1	UKW-Lokalschwinger (2SC461B)	AC
Q4	VS2SC460-B/-1	UKW-ZF-Verstärker (2SC460B)	AC
Q5	VS2SK61-Y//-1	FET, UKW-Lokalschwinger/ Puffer (2SK61Y)	AE
Q6, Q7	VS2SC2320-G-1	UKW-Abstimmveriegelungs-kreis (2SC2320G)	AB
Q8	VS2SA999-F/-1	UKW-Abstimmverriegelungs-kreis (2SA999F)	AC
Q9	VS2SK61-Y//-1	FET, AM-Lokalschwinger/ Puffer (2SK61Y)	AE
Q101, Q102, Q103, Q104	VS2SC2240BL-1	Aufnahme-/Wiedergabe-verstärker (2SC2240BL)	AC
Q105, Q106, Q107, Q108, Q109	VS2SC2320-G-1	Aufnahme-/Wiedergabe-verstärker (2SC2320G)	AB
Q110, Q111, Q112, Q113, Q114, Q115, Q116, Q117, Q118, Q119, Q120	VS2SC2320-G-1	Aufnahme-/Wiedergabe-verstärker (2SC2320G)	AB
Q121, Q122	VS2SC945AP/-1	Pegelmeterverstärker (2SC945AP)	AB
Q123, Q124	VS2SC2320-G-1	Aufnahme-/Wiedergabe-verstärker (2SC2320G)	AB
Q125, Q126	VS2SC2691//-1	Aufnahmeentzerrerverstärker (2SC2691)	AB
Q127, Q128	VS2SC1815GR-1	Aufnahmeentzerreverstärker (2SC1815GR)	AB
Q129	VS2SA1015GR-1	APSS-Inverterkreis (2SA1015GR)	AB
Q130	VS2SC945AP/-1	APLD-Kreis, Tondämpfung (2SC945AP)	AB
Q131	VS2SC945AP/-1	Aufnahme/Wiedergabe-Umschaltungskreis (2SC945AP)	AB
Q132	VS2SA1015GR-1	Tondämpfungskreis (2SA1015GR)	AB
Q133	VS2SA1015GR-1	Aufnahme/Wiedergabe-Umschaltungskreis (2SA1015GR)	AB
Q134	VS2SA872A-E-1	Aufnahme/Wiedergabe-Umschaltungskreis (2SA872AE)	AC
Q135	VS2SC945AP/-1	Tondämpfungskreis (2SC945AP)	AB
Q136, Q137, Q138	VS2SC945AP/-1	Aufnahme/Wiedergabe-Umschaltungskreis (2SC945AP)	AB
Q139	VS2SC2320-G-1	Aufnahme/Wiedergabe-Umschaltungskreis (2SC2320G)	AB
Q141, Q142	VS2SC1214-C-1	Vormagnetisierungsschwinger (2SC1214C)	AC
Q143, Q144	VS2SC2320-G-1	Pegelmeterverstärker (2SC2320G)	AB
Q301	VS2SC1815GR-1	Wiedergabeanzeigetreiber (2SC1815GR)	AB
Q302	VS2SA999-F/-1	Störungsverhinderung (2SA999F)	AC
Q303	VS2SC1815GR-1	Auto-Leerraumanzeigetreiber (2SC1815GR)	AB
Q304	VS2SC1815GR-1	Aufnahmeanzeigetreiber (2SC1815GR)	AB
Q305	VS2SC1815GR-1	Schnellvorlaufanzeigetreiber (2SC1815GR)	AB

TEILLISTE

REF. NR.	TEIL NR.	BESCHREIBUNG	KODE
Q306	VS2SC1815GR-1	Rückspulanzeigetreiber (2SC1815GR)	AB
Q307	VS2SC1646-B-1	APLD-Anzeigetreiber (2SC1646B)	AD
Q308	VS2SC1815GR-1	Pausenanzeigetreiber (2SC1815GR)	AB
Q309	VS2SA999-F/-1	Stromschutzkreis, Umschaltung (2SA999F)	AC
Q311	VS2SC2320-F-1	Tonwellentauchspulentreiber (2SC2320F)	AB
Q312	VS2SD361-E/-1	Tonwellentauchspulentreiber (2SD361E)	AF
Q313	VS2SC2320-F-1	Spulentauchspulentreiber (2SC2320F)	AB
Q314	VS2SD361-E/-1	Spulentauchspulentreiber (2SD361E)	AF
Q315, Q316	VS2SC1815GR-1	Spulenmotortreiber (2SC1815GR)	AB
Q317, Q318	VS2SB525-E/-2	Spulenmotortreiber (2SB525E)	AD
Q319, Q320	VS2SD355-E/-1	Spulenmotortreiber (2SD355E)	AD
Q321	VS2SD355-E/-1	Tonwellenmotortreiber (2SD355E)	AD
Q322, Q323	VS2SC1815GR-1	Tauchspulenantriebreglung (2SC1815GR)	AB
Q324	VS2SC2320-F-1	Tauchspulenantriebreglung (2SC2320F)	AB
Q325	VS2SD361-E/-1	Tauchspulenantriebreglung (2SD361E)	AF
Q327, Q328	VS2SC1815GR-1	APLD-Kreis (2SC1815GR)	AB
Q329, Q330, Q331	VS2SC1815GR-1	Automatischer Wiederholungskreis (2SC1815GR)	AB
Q332	VS2SC2320-F-1	Umschaltung (2SC2320F)	AB
Q401	VS2SA999-F/-1	Treibkreis der Abstimm-frequenzanzeige, UKW- und MHz-Segmenttreiber (2SA999F)	AC
Q402	VS2SA999-F/-1	Treibkreis der Abstimm-frequenzanzeige, AM- und kHz-Segmenttreiber (2SA999F)	AC
Q403, Q404, Q405, Q406, Q407	VS2SA999-F/-1	Signalanzeigetreiber (2SA999F)	AC
Q408	VS2SA999-F/-1	Abstimmanzeigetreiber (2SA999F)	AC
Q409	VS2SA999-F/-1	Stereo-Anzeigetreiber (2SA999F)	AC

DIODEN

D1	VHC1S2267//-1	Abstimmbarer Kondensator, A.F.C (1S2267)	AD
D2, D6, D7, D8, D9, D10	VHD1S1555V/1G	Umschaltung (1S1555V)	AB
D101, D102, D103, D104, D105, D106, D107, D108, D109, D110, D111, D112	VHD1S2473//-1	Aufnahme/Wiedergabe-Umschaltungskreis (1S2473)	AA
D113, D114, D115, D116	VHD1N60-PP/1G	Pegelanzeigeverstärker (1N60PP)	AB
D125, D127, D129, D131, D133, D135, D137, D139, D141, D143, D145, D147	VHPGL-112M6-1	Aufnahme/Wiedergabepegel-anzeigeeinheit, linker Kanal (GL-112M6)	AR
D126, D128, D130, D132, D134, D136, D138, D140, D142, D144, D146, D148	VHPGL-112M6-1	Aufnahme-/Wiedergabe-pegelanzeigeeinheit, rechter Kanal (GL-112M6)	AR
D319, D320	VHD1S2473//-1	Rückstromverhinderung (1S2473)	AA
D321, D322	VHD1S2473//-1	Kondensatorenentladung (C312) (1S2473)	AA
D323, D324	VHD1S2473//-1	Rückstromverhinderung (1S2473)	AA
D325, D326, D327, D328, D329	VHD10E1////-1	Rückstromverhinderung (10E1)	AC
D330, D331, D332, D333	VHD1S2473//-1	Aufnahme-/Wiedergabe-Tondämpfungssignalmischer (1S2473)	AA
D334, D335, D336	VHD1S2473//-1	Störungsverhinderung (1S2473)	AA
D337	VHD1S2473//-1	Kondensatorenentladung (C326) (1S2473)	AA
D401	VHD1S1555V/1G	Signalpegelschift (1S1555V)	AB
ZD401	VHEXZ-064//-1	Zenerdiode, Spannungsregler (XZ064)	AB
ZD402	VHECZ-051//-1	Zenerdiode, Spannungsregler (CZ051)	

TEILLISTE

REF. NR.	TEIL NR.	BESCHREIBUNG	KODE
		SPULEN	
L1	RCILA0460AFZZ	UKW-Antenne	AD
L2	RCILR0341AFZZ	UKW-HF	AD
L3	RCILC0003AGZZ	UKW-ZF	AB
L4	RCILB0466AFZZ	UKW-Lokalschwingung	AD
L5	RCILZ0066AFZZ	18μH, Phasenschift	AC
L6	VP-LH100M0000	10μH, Drossel	AB
L7	RCILA0432AFZZ	AM-Stabantenne	AK
L8	RCILB0437AFZZ	AM-Lokalschwingung	AC
L9	VP-LH681M0000	680μH, AM-ZF	AB
L10	VP-LH100M0000	10μH, Drossel	AB
L11	VP-LH4R7M0000	4,7μH, Drossel	AB
L12	VP-LH100M0000	10μH, Drossel	AB
L101, L102, L103, L104	RCILZ0084AFZZ	Aufnahmeentzerrerkreis	AD
L105, L106	RCILZ0019AGZZ	Aufnahmeentzerrerkreis	AC
L107, L108	RCILZ0084AFZZ	Aufnahmeentzerrerkreis	AD
L111	RCILB0459AFZZ	Vormagnetisierungsschwingung	AD
L112, L113	RCILB0450AFZZ	Erhöhung, Vormagnetisierungsschwingungskreis	AE
L114	VP-CH102K0000	1 mH, Vormagnetisierungsschwingungskreis	AB
L115	VP-LH391M0000	390μH, Pegelanzeigetreibkreis	AB
L301, L302, L303	RCILZ0062AFZZ	100μH, Geräuschsfilter	AC
L311	RCILZ0062AFZZ	100μH, Geräuschsfilter	AC
L312	RCILZ0083AFZZ	1 mH, Geräuschsfilter	AE
L313	VP-CH471K0000	470μH, Geräuschsfilter	AB
L401	VP-LH391M0000	390μH, Pegelanzeigetreibkreis, Geräuschsfilter	AB
L402	VP-CK2R2M0000	2,2μH, Pegelanzeigetreibkreis, Geräuschsfilter	AB
L403	VP-CH2R2M0000	2,2μH, Pegelanzeigetreibkreis, Geräuschsfilter	AB
L404, L405	VP-CK2R2M0000	2,2μH, Pegelanzeigetreibkreis, Geräuschsfilter	AB
L406	VP-CH471K0000	470μH, Pegelanzeigetreibkreis, Geräuschsfilter	AB
		TRANSFORMATOREN	
T1	RCILI0242AFZZ	UKW-ZF	AD
T2	RCILD0061AFZZ	UKW-Detektor	AD
T3	RCILD0060AFZZ	UKW-Detektor	AD
T4	RCILI0263AFZZ	AM-ZF	AC
		FILTER	
CF1, CF2	RFILF0069AFZZ	UKW-ZF	AE
CF3	RFILA0064AFZZ	AM-ZF	AF
FL1, FL2	RMPTA0104AFZZ	UKW-MPX (38 kHz)	AD
LPF101, LPF102	RFILL0055AFZZ	MPX-Filter	AH
		WIDERSTANDSREIHEN	
RA301	RMPTC0013AFZZ	8,2 kOhm x 3	AB
RA302	RMPTC0012AFZZ	3,9 kOhm x 10	AC
RA303	RMPTC0011AFZZ	3,9 kOhm x 4	AB
RA304	RMPTC0021AFZZ	3,9 kOhm x 6	AC
RA305	RMPTC0014AFZZ	8,2 kOhm x 8	AC
RA306	RMPTC0027AFZZ	10 kOhm x 12	AD

REF. NR.	TEIL NR.	BESCHREIBUNG	KODE
		REGLER	
VC1, VC2, VC3, VC4, VC5	RVC-W0052AFZZ	Abstimmbare Kondensatoren, Einheit VC1: UKW-HF VC2: UKW-ZF VC3: UKW-Localschwingung VC4: AM-HF VC5: AM-ZF	AU
TC1, TC2	RTO-H1009AFZZ	Trimmer, UKW-HF	AC
TC3	RTO-H1001SGZZ	Trimmer, UKW-Lokalschwingung	AD
TC4	RTO-H1009AFZZ	Trimmer, AM-HF	AC
TC5	RTO-H1009AFZZ	Trimmer, AM-ZF	AC
VR1	RVR-M0183AFZZ	47 kOhm (B), UKW-Ausgangspegeleinstellung	AD
VR2	RVR-B0052AGZZ	10 kOhm (B), Stereo-Demodulator, V.C.O.-Frequenzeinstellung	AD
VR3	RVR-M0214AFZZ	220 kOhm (B), UKW-Kanaltrennungseinstellung	AD
VR101, VR102	RVR-M0183AFZZ	47 kOhm (B), Wiedergabe-empfindlichkeitseinstellung	AD
VR103, VR104	RVR-M0093AGZZ	10 kOhm (B), Aufnahme-empfindlichkeitseinstellung	AC
VR105, VR106	RVR-M0082AGZZ	47 kOhm (B), Vormagnetisierungsstromeinstellung	AF
VR107-A, B	RVR-B0215AFZZ	50 kOhm (A), Aussteuerungsreglung	AM
VR208, VR209	RVR-M0183AFZZ	47 kOhm (B), Eingangspegeleinstellung	AD
VR301	RVR-M0086AGZZ	220 kOhm (B), Taktpulseinstellung (100 Hz)	AE
VR401	RVR-M0004SGZZ	10 kOhm (B), AM-Frequenzeinstellung	AC
VR402	RVR-M0004SGZZ	10 kOhm (B), UKW-Frequenzeinstellung	AC
		SCHWINGUNGSELEMENTE	
XL401	RCRSB0065AFZZ	Kristall (4 MHz), Abstimmfrequenztreibkreis	AN
CF301	RFILA0073AFZZ	Keramik (356 kHz), Mikroprozessor-Taktpulsschwingung	AF
		ELEKTROLYTKONDENSATOREN	
C27	VCSATU1CF335M	3,3MFD, 16V, ±20%, Tantal	AC
C28	VCEALU1HW224M	,22MFD, 50V, ±20%	AB
C30	VCEAAU1CW106Y	10MFD, 16V, +50 −10%	AB
C34	VCEALU1HW334M	,33MFD, 50V, ±20%	AB
C38	VCEAAU1CW106Y	10MFD, 16V, +50 −10%	AB
C46	VCEAAU1EW475Y	4,7MFD, 25V, ±50 −10%	AB
C47	VCEAAU1EW335Y	3,3MFD, 25V, +50 −10%	AB
C52	VCEALU1HW104M	,1MFD, 50V, ±20%	AB
C55	VCEALU1HC225M	2,2 MFD, 50V, ±20%	AB
C56	VCEALU1HW474M	,47MFD, 50V, ±20%	AB
C59	VCAAAU1EB155K	1,5MFD, 25V, ±10%, Aluminium	AC
C60	VCEAAU1EW335Y	3,3MFD, 25V, +50 −10%	AB
C61, C62	VCEAAU1CW106Y	10MFD, 16V, +50 −10%	AB
C65, C66	VCEALU1HW474M	,47MFD, 50V, ±20%	AB

TEILLISTE

REF. NR.	TEIL NR.	BESCHREIBUNG	KODE
C69	RC-EZS227AF1C	220MFD, 16V, ±20%	AC
C70	VCEAAU1CW107Y	100MFD, 16V, +50 –10%	AC
C76	VCEALU1HW474M	,47MFD, 50V, ±20%	AB
C77	VCEALU1EW475M	4,7MFD, 25V, ±20%	AB
C78	VCEAAU1CW106Y	10MFD, 16V, +50 –10%	AB
C79	VCEAAU1CW107Y	100MFD, 16V, +50 –10%	AB
C103, C104	VCSATU1JF106M	10MFD, 6,3V, ±20%, Tantal	AC
C109, C110	VCEAAU1AW107Y	100MFD, 10V, +50 –10%	AB
C111	VCEAAU1AW227Y	220MFD, 10V, +50 –10%	AB
C112	VCEAAU1CW107Y	100MFD, 16V, +50 –10%	AB
C113, C114	VCEAAU1EW475Y	4,7MFD, 25V, +50 –10%	AB
C115, C116, C117, C118	VCEALU1EC475M	4,7MFD, 25V, ±20%	AB
C119, C120	VCEALU1HW154M	,15MFD, 50V, ±20%	AB
C121, C122	VCEALU1HW105M	1MFD, 50V, ±20%	AB
C129, C130	VCEAAU1CW106Y	10MFD, 16V, +50 –10%	AB
C131	VCEAAU1CW227Y	220MFD, 16V, +50 –10%	AC
C132	VCEAAU1VW107Y	100MFD, 35V, +50 –10%	AC
C133, C134	VCEALU1HW104M	,1MFD, 50V, ±20%	AB
C135, C136	VCEALU1HW334M	,33MFD, 50V, ±20%	AB
C139, C140, C143, C144	VCEAAU1CW106Y	10MFD, 16V, +50 –10%	AB
C145, C146	VCEALU1HW224M	,22MFD, 50V, ±20%	AB
C149, C150	VCEAAU1CW106Y	10MFD, 16V, +50 –10%	AB
C153	VCEAAU1EW107Y	100MFD, 25V, +50 –10%	AC
C154	VCEALU1HW105M	1MFD, 50V, ±20%	AB
C165, C166	VCEAAU1EW475Y	4,7MFD, 25V, +50 –10%	AB
C175, C176, C177, C178	VCEAAU1EW475Y	4,7MFD, 25V, +50 –10%	AB
C179, C180	VCEAAU1CW106Y	10MFD, 16V, +50 –10%	AB
C184	VCEAAU1EW106Y	10MFD, 25V, +50 –10%	AB
C187	VCEALU1HW105M	1MFD, 50V, ±20%	AB
C190	VCEAAU1CW477Y	470MFD, 16V, +50 –10%	AC
C191, C192	VCEAAU1CW106Y	10MFD, 16V, +50 –10%	AB
C193	RC-EZS336AF1C	33MFD, 16V, ±20%	AB
C196	VCEAAU1CW106Y	10MFD, 16V, +50 –10%	AB
C198	VCEALU1CC106M	10MFD, 16V, ±20%	AB
C199	VCEAAU1EW335Y	3,3MFD, 25V, +50 –10%	AB
C200	RC-EZS107AF1E	100MFD, 25V, ±20%	AC
C201	VCEAAU1EW106Y	10MFD, 25V, +50 –10%	AB
C202	RC-EZS107AF1E	100MFD, 25V, ±20%	AC
C204	VCEAAU1EW106Y	10MFD, 25V, +50 –10%	AB
C205	VCEAAU1CW106Y	10MFD, 16V, +50 –10%	AB
C206	VCEAAU1EW335Y	3,3MFD, 25V, +50 –10%	AB
C207, C208	VCEAAU1CW106Y	10MFD, 16V, +50 –10%	AB
C209, C210	VCEAAU1HW105Y	1MFD, 50V, +50 –10%	AB
C211, C212	VCEALU1HW335M	3,3MFD, 50V, ±20%	AB
C213	RC-EZS107AF1E	100MFD, 25V, ±20%	AC
C215, C216	VCEAAU1CW106Y	10MFD, 16V, +50 –10%	AB
C301, C302	VCEAAU1CW476Y	47MFD, 16V, +50 –10%	AB
C305	VCEAAU1CW107Y	100MFD, 16V, +50 –10%	AB
C308	VCEAAU1HW105A	1MFD, 50V, +75 –10%	AB
C312	VCSATU1EF334M	,33MFD, 25V, ±20%, Tantal	AC
C316	VCSATU1EF105K	1MFD, 25V, ±10%, Tantal	AC
C317, C318	VCEAAU1CW106Y	10MFD, 16V, +50 –10%	AB
C319	VCEAAU1HW106Y	10MFD, 50V, +50 –10%	AB
C322	VCSATU1VF334M	,33MFD, 35V, ±20%, Tantal	AC
C323	VCSATU1VF105K	1MFD, 35V, ±10%, Tantal	AC
C324	VCEAAU1CW106Y	10MFD, 16V, +50 –10%	AB
C326, C327	VCEALU1HW474M	,47MFD, 50V, ±20%	AB
C328, C329, C330	VCEALU1HW105M	1MFD, 50V, ±20%	AB
C332	VCEAAU1AW107Y	100MFD, 10V, +50 –10%	AB
C336	VCEALU1HW474M	,47MFD, 50V, ±20%	AB
C337, C338	VCSATU1EF334K	,33MFD, 25V, ±10%, Tantal	AC
C339	VCEAAU1HW105A	1MFD, 50V, +75 –10%	AB
C341, C342	VCEAAU1CW476Y	47MFD, 16V, +50 –10%	AB
C405	VCEALU1HC334K	,33MFD, 50V, ±10%	
C413	VCEAAU1CW106Y	10MFD, 16V, +50 –10%	AB
C414	VCEAAU1HW105Y	1MFD, 50V, +50 –10%	AB

KONDENSATOREN

(Falls nicht anders angegeben, handelt es sich bei den Kondensatoren um 50V, ±5%, Keramiktypen.)

C1	VCCTPU1HH150J	15PF
C2	VCCSPU1HL151J	150PF
C3	VCCCPU1HH3R0C	3PF, 50V, ±0,25PF, Keramik
C4	VCKZPU1HF223Z	,022MFD, 50V, +80 –20%, Keramik
C5	VCKZPU1HF103Z	,01MFD, 50V, +80 –20%, Keramik
C6, C7, C8, C9	VCKZPU1HF223Z	,022MFD, 50V, +80 –20%, Keramik
C10	VCCPPU1HH6R0C	6PF, 50V, ±0,5PF, Keramik
C11	VCCSPU1HL1R0C	1PF, 50V, ±0,25PF, Keramik
C12	VCCRPU1HH150J	15PF
C13	VCCSPU1HH8R0J	8PF
C14	VCCTPU1HH150J	15PF
C15	VCCSPU1HH6R0C	6PF, 50V, ±0,25PF, Keramik
C16	VCCCPU1HH3R0C	3PF, 50V, ±0,25PF, Keramik
C17	VCCSPU1HL221J	220PF
C18	VCKZPU1HF223Z	,022MFD, 50V, +80 –20%, Keramik
C19	VCCCPU1HH330J	33PF
C20	VCCRPU1HH8R0D	8PF, 50V, ±0,5PF, Keramik
C21	VCKZPU1HF472Z	,0047MFD, 50V, +80 –20%, Keramik

TEILLISTE

REF. NR.	TEIL NR.	BESCHREIBUNG	KODE
C22	VCKZPU1HF103Z	,01MFD, 50V, +80 –20%, Keramik	
C23	VCKZPU1HF223Z	,022MFD, 50V, +80 –20%, Keramik	
C24, C25	VCKZPU1HF403Z	,04MFD, 50V, +80 –20%, Keramik	
C26	VCKZPU1HF103Z	,01MFD, 50V, +80 –20%, Keramik	
C29	VCCSPU1HL331J	330PF	
C31	VCCSPU1HL391J	390PF	
C32, C33, C35, C36	VCKZPU1HF403Z	,04MFD, 50V, +80 –20%, Keramik	
C37	VCCSPU1HL150J	15PF	
C39	VCKZPU1HF103Z	,01MFD, 50V, +80 –20%, Keramik	
C40	VCQSMU1HS331J	330PF, 50V, ±5%, Styrol	
C41	VCCUPU1HF180J	18PF	
C42	VCKZPU1HF103Z	,01MFD, 50V, +80 –20%, Keramik	
C43	VCKZPU1HF403Z	,04MFD, 50V, +80 –20%, Keramik	
C44	VCKZPU1HF102Z	,001MFD, 50V, +80 –20%, Keramik	
C45	VCKZPU1HF403Z	,04MFD, 50V, +80 –20%, Keramik	
C48	VCQYKU1HM103K	,01MFD, 50V, +80 –20%, Mylar	AA
C49	VCKZPU1HF102Z	,001MFD, 50V, +80 –20%, Keramik	
C50	VCCSPU1HL181J	180PF	
C51	VCKZPU1HF102Z	,001MFD, 50V, +80 –20%, Keramik	
C53	VCKZPU1HF403Z	,04MFD, 50V, +80 –20%, Keramik	
C57	VCQYKU1HM473K	,047MFD, 50V, ±10%, Mylar	AB
C58	VCQSMU1HS391J	390PF, 50V, ±5%, Mylar	AB
C63, C64	VCCSPU1HL101J	100PF	
C67, C68	VCCSPU1HL561J	560PF	
C71	VCCSPU1HL470J	47PF	
C72	VCKZPU1HF223Z	,022MFD, 50V, +80 –20%, Keramik	
C74	VCCSPU1HL100C	10PF, 50V, ±0,25PF, Keramik	
C75, C80	VCKZPU1HF223Z	,022MFD, 50V, +80 –20%, Keramik	
C81	VCKZPU1HF103Z	,01MFD, 50V, +80 –20%, Keramik	
C82	VCKZPU1HF223Z	,022MFD, 50V, +80 –20%, Keramik	
C101, C102	VCCSPU1HL681J	680PF	
C105, C106	VCCSPU1HL391J	390PF	
C107, C108	VCQYKU1HM333J	,033MFD, 50V, ±5%, Mylar	AB
C123	VCCSPU1HL331J	330PF	
C125, C126	VCKYPU1HB471K	470PF, 50V, ±10%, Keramik	
C127, C128	VCCSPU1HL391K	390PF, 50V, ±10%, Keramik	
C137, C138	VCQYKU1HM472J	,0047MFD, +50V, ±5%, Mylar	AB
C141, C142	VCQYKU1HM473J	,047MFD, 50V, ±5%, Mylar	AB

REF. NR.	TEIL NR.	BESCHREIBUNG	KODE
C147, C148	VCQYKU1HM153J	,015MFD, 50V, ±5%, Mylar	AB
C151, C152	VCQYKU1HM123J	,012MFD, 50V, ±5%, Mylar	AB
C155, C156	VCQYKU1HM563J	,056MFD, 50V, ±5%, Mylar	AB
C157, C158	VCQYKU1HM153J	,015MFD, 50V, ±5%, Mylar	AB
C159, C160	VCQYKU1HM273J	,027MFD, 50V, ±5%, Mylar	AB
C161, C162	VCQYKU1HM103J	,01MFD, 50V, ±5%, Mylar	AB
C163, C164	VCQYKU1HM223J	,022MFD, 50V, ±5%, Mylar	AB
C167, C168	VCQYKU1HM273J	,027MFD, 50V, ±5%, Mylar	AB
C169, C170	VCKZPU1HF102Z	,001MFD, 50V, +80 –20%, Keramik	
C171, C172	VCQYKU1HM562J	,0056MFD, 50V, ±5%, Mylar	AB
C173, C174	VCKZPU1HF102Z	,001MFD, 50V, +80 –20%, Keramik	
C181, C182	VCQYKU1HM392K	,0039MFD, 50V, ±10%, Mylar	AA
C183	VCQYKU1HM562K	,0056MFD, 50V, ±10%, Mylar	AA
C185, C186	VCCSPU1HL561J	560PF	
C188	VCQSMU2BL103J	,01MFD, 125V, ±5%, Styrol	AG
C189	VCQYKU1HM472J	,0047MFD, 50V, ±5%, Mylar	AB
C194	VCQYKU1HM682K	,0068MFD, 50V, ±10%, Mylar	AA
C195	VCCSPU1HL330K	33PF, 50V, ±10%, Keramik	
C197	VCQYKU1HM333K	,033MFD, 50V, ±10%, Mylar	AB
C203	VCQYKU1HM103K	,01MFD, 50V, ±10%, Mylar	AA
C214	VCQYKU1HM472K	,0047MFD, 50V, ±10%, Mylar	
C217, C218	VCKZPU1HF223Z	,022MFD, 50V, +80 –20%, Keramik	
C219, C220	VCCSPU1HL151J	150PF	
C303, C304, C306	VCKZPU1EF403Z	,04MFD, 25V, +80 –20%, Keramik	
C309, C310	VCKZPU1HF102Z	,001MFD, 50V, +80 –20%, Keramik	
C311	VCKZPU1HF403Z	,04MFD, 50V, +80 –20%, Keramik	
C313, C314	VCCSPU1HL101K	100PF, 50V, ±10%, Keramik	
C315	VCKZPU1HF403Z	,04MFD, 50V, +80 –20%, Keramik	
C320	VCQYKU1HM103K	,01MFD, 50V, ±10%, Mylar	AA
C321	VCQYKU1HM333J	,033MFD, 50V, ±5%, Mylar	AB
C325	VCKZPU1HF223Z	,022MFD, 50V, +80 –20%, Keramik	
C331	VCQYKU1HM103K	,01MFD, 50V, ±10%, Mylar	AA
C333	VCCSPU1HL471K	470PF, 50V, ±10%, Keramik	
C334	VCQYKU1HM223K	,022MFD, 50V, ±10%, Mylar	AB
C340	VCKZPU1HF403Z	,04MFD, 50V, +80 –20%, Keramik	
C343	VCKZPU1HF223Z	,022MFD, 50V, +80 –20%, Keramik	
C401	VCCSPU1HL330K	33PF, 50V, ±10%, Keramik	
C402	VCCSPU1HL270K	27PF, 50V, ±10%, Keramik	
C403	VCKZPU1HF223Z	,022MFD, 50V, +80 –20%, Keramik	
C404	VCKZPU1HF403Z	,04MFD, 50V, +80 –20%, Keramik	

TEILLISTE

REF. NR.	TEIL NR.	BESCHREIBUNG	KODE
C406, C407, C408, C409, C410, C411	VCKZPU1HF103Z	,01MFD, 50V, +80 –20%, Keramik	
C412	VCKZPU1HF223Z	,022MFD, 50V, +80 –20%, Keramik	
C414, C416	VCKZPU1HF403Z	,04MFD, 50V, +80 –20%, Keramik	

WIDERSTÄNDE

(Falls nicht anders angegeben, handelt es sich bei den Widerständen um 1/4W, ±5% Kohlenausführungen.)

R1, R2	VRD-SU2EE104J	100 kOhm	
R3	VRD-ST2EE104J	100 kOhm	
R4	VRD-ST2EE105J	1 Megohm	
R5	VRD-SU2EE330J	33 Ohm	
R6	VRD-SU2EE331J	330 Ohm	
R8	VRD-ST2EE330J	33 Ohm	
R9	VRD-SU2EE105J	1 Megohm	
R10	VRD-SU2EE154J	150 kOhm	
R11	VRD-SU2EE472J	4,7 kOhm	
R12	VRD-SU2EE223J	22 kOhm	
R13	VRD-ST2EE122J	1,2 kOhm	
R14	VRD-SU2EE103J	10 kOhm	
R15	VRD-SU2EE272J	2,7 kOhm	
R16	VRD-SU2EE101J	100 Ohm	
R17	VRD-SU2EE104J	100 kOhm	
R18	VRD-SU2EE822J	8,2 kOhm	
R19	VRD-SU2EE681J	680 Ohm	
R20	VRD-SU2EE330J	33 Ohm	
R21	VRD-SU2EE474J	470 kOhm	
R22	VRD-SU2EE331J	330 Ohm	
R23	VRD-SU2EE121J	120 Ohm	
R24	VRD-SU2EE123J	12 kOhm	
R25	VRD-SU2EE154J	150 kOhm	
R26	VRD-SU2EE331J	330 Ohm	
R27	VRD-SU2EE224J	220 kOhm	
R28	VRD-ST2EE333J	33 kOhm	
R29	VRD-ST2EE153J	15 kOhm	
R30	VRD-SU2EE104J	100 kOhm	
R31	VRD-ST2EE103J	10 kOhm	
R32	VRD-SU2EE103J	10 kOhm	
R33	VRD-ST2EE104J	100 kOhm	
R34	VRD-ST2EE182J	1,8 kOhm	
R35	VRD-ST2EE104J	100 kOhm	
R36	VRD-SU2EE333J	33 kOhm	
R37	VRD-SU2EE474J	470 kOhm	
R38	VRD-SU2EE152J	1,5 kOhm	
R39	VRD-SU2EE330J	33 Ohm	
R40	VRD-SU2EE103J	10 kOhm	
R41	VRD-ST2EE103J	10 kOhm	
R42	VRD-ST2EE153J	15 kOhm	
R43	VRD-ST2EE331J	330 Ohm	
R44	VRD-SU2EE682J	6,8 kOhm	
R45	VRD-ST2EE151J	150 Ohm	
R46	VRD-SU2EE100J	10 Ohm	
R47	VRD-SU2EE101J	100 Ohm	
R48	VRD-SU2EE152J	1,5 kOhm	
R49	VRD-ST2EE333J	33 kOhm	
R50	VRD-ST2EE124J	120 kOhm	
R51	VRD-ST2EE683J	68 kOhm	
R52	VRD-ST2EE223J	22 kOhm	
R53	VRD-ST2EE102J	1 kOhm	
R54, R55	VRD-ST2EE682J	6,8 kOhm	
R56, R57	VRD-ST2EE333J	33 kOhm	
R58, R59	VRD-ST2EE563J	56 kOhm	
R60, R61	VRD-ST2EE272J	2,7 kOhm	
R62	VRD-ST2EE223J	22 kOhm, 1/8W, ±5%, Kohle	
R63	VRD-SU2EE223J	22 kOhm	
R64	VRD-ST2EE680J	68 Ohm	
R65	VRD-SU2EE154J	150 kOhm	
R66	VRD-ST2EE123J	12 kOhm	
R67	VRD-ST2EE183J	18 kOhm	
R69	VRD-ST2EE101J	100 Ohm	
R70	VRD-SU2EE104J	100 kOhm	
R71	VRD-SU2EE334J	330 kOhm	
R72	VRD-SU2EE472J	4,7 kOhm	
R73	VRD-SU2EE103J	10 kOhm	
R74	VRD-SU2EE333J	33 kOhm	
R75	VRD-SU2EE103J	10 kOhm	
R76	VRD-ST2EE104J	100 kOhm	
R77	VRD-SU2EE221J	220 Ohm	
R79	VRD-SU2EE222J	2,2 kOhm	
R101, R102	VRD-SU2EE101J	100 Ohm	
R103, R104	VRD-ST2EE822J	8,2 kOhm	
R105, R106	VRD-ST2EE392J	3,9 kOhm	
R107, R108	VRD-ST2EE472J	4,7 kOhm	
R109, R110	VRD-ST2EE560J	56 Ohm	
R111	VRD-SU2EE104J	100 kOhm	
R112	VRD-ST2EE104J	100 kOhm	
R113, R114, R115, R116	VRD-ST2EE332J	3,3 kOhm	
R117	VRD-ST2EE103J	10 kOhm	
R118	VRD-SU2EE103J	10 kOhm	
R119, R120	VRD-SU2EE394J	390 kOhm	
R121, R122	VRD-ST2EE394J	390 kOhm	
R123, R124	VRD-SU2EE154J	150 kOhm	
R125, R126	VRD-SU2EE274J	220 kOhm	
R127	VRD-SU2EE103J	10 kOhm	
R128	VRD-ST2EE103J	10 kOhm	
R129	VRD-ST2EE104J	100 kOhm	
R130	VRD-SU2EE104J	100 kOhm	
R131, R132	VRD-ST2EE393J	39 kOhm	
R133	VRD-ST2EE102J	1 kOhm	
R135, R136	VRD-SU2EE184J	180 kOhm	
R137, R138	VRD-SU2EE274J	270 kOhm	
R139, R140	VRD-SU2EE105J	1 Megohm	

TEILLISTE

REF. NR.	TEIL NR.	BESCHREIBUNG	KODE
R141, R142	VRD-SU2EE332J	3,3 kOhm	
R143, R144	VRD-SU2EE473J	47 kOhm	
R145	VRD-ST2EE101J	100 Ohm	
R146	VRD-SU2EE101J	100 Ohm	
R147, R148	VRD-SU2EE151J	150 Ohm	
R149, R150	VRD-ST2EE154J	150 kOhm	
R151, R152	VRD-ST2EE683J	68 kOhm	
R153	VRD-ST2EE472J	4,7 kOhm	
R154	VRD-SU2EE472J	4,7 kOhm	
R155	VRD-ST2EE183J	18 kOhm	
R156	VRD-SU2EE183J	18 kOhm	
R157, R158	VRD-SU2EE392J	3,9 kOhm	
R159, R160	VRD-ST2EE103J	10 kOhm	
R161, R162	VRD-ST2EE154J	150 kOhm	
R163, R164	VRD-SU2EE103J	10 kOhm	
R165, R166	VRD-SU2EE123J	12 kOhm	
R167, R168	VRD-SU2EE564J	560 kOhm	
R169, R170	VRD-SU2EE123J	12 kOhm	
R171, R172	VRD-SU2EE563J	56 kOhm	
R173, R174	VRD-SU2EE183J	18 kOhm	
R175, R176	VRD-SU2EE222J	2,2 kOhm	
R177, R178	VRD-SU2EE151J	150 Ohm	
R179, R180	VRD-SU2EE272J	2,7 kOhm	
R181, R182	VRD-SU2EE221J	220 Ohm	
R183, R184	VRD-SU2EE332J	3,3 kOhm	
R185, R186	VRD-SU2EE102J	1 kOhm	
R187, R188	VRD-SU2EE152J	1,5 kOhm	
R189, R190	VRD-SU2EE151J	150 Ohm	
R191, R192	VRD-SU2EE122J	1,2 kOhm	
R193	VRD-SU2EE472J	4,7 kOhm	
R194	VRD-ST2EE472J	4,7 kOhm	
R195	VRD-SU2EE221J	220 Ohm	
R196	VRD-ST2EE221J	220 Ohm	
R197	VRD-SU2EE332J	3,3 kOhm	
R198	VRD-ST2EE332J	3,3 kOhm	
R199, R200	VRD-SU2EE103J	10 kOhm	
R201	VRD-ST2EE333J	33 kOhm	
R202	VRD-SU2EE333J	33 kOhm	
R203	VRD-SU2EE472J	4,7 kOhm	
R204	VRD-ST2EE472J	4,7 kOhm	
R205	VRD-SU2EE272J	2,7 kOhm	
R206	VRD-SU2EE101J	100 Ohm	
R207	VRD-SU2EE273J	27 kOhm	
R208	VRD-SU2EE682J	6,8 kOhm	
R209, R210	VRD-SU2EE103J	10 kOhm	
R211	VRD-ST2EE332J	3,3 kOhm	
R212	VRD-ST2EE103J	10 kOhm	
R213	VRD-SU2EE103J	10 kOhm	
R214	VRD-SU2EE332J	3,3 kOhm	
R215	VRD-SU2EE223J	22 kOhm	
R216	VRD-SU2EE103J	10 kOhm	
R217, R218	VRD-ST2EE223J	22 kOhm	
R219	VRD-SU2EE103J	10 kOhm	
R220	VRD-ST2EE182J	1,8 kOhm	
R221	VRD-ST2EE472J	4,7 kOhm	
R222	VRD-ST2EE103J	10 kOhm	
R223	VRD-SU2EE472J	4,7 kOhm	
R224	VRD-ST2EE104J	100 kOhm	
R225, R226	VRD-ST2EE472J	4,7 kOhm	
R227, R228	VRD-ST2EE562J	5,6 kOhm	
R229	VRD-SU2EE102J	1 kOhm	
R230	VRD-ST2EE102J	1 kOhm	
R231	VRD-SU2EE102J	1 kOhm	
R232	VRS-PT3DB101J	100 Ohm, 2W, ±5%, Metallschicht	
R233	VRC-MT2HG221J	220 Ohm, 1/2W, ±5%, Massewiderstand	
R234	VRC-MT2HG181J	180 Ohm, 1/2W, ±5%, Massewiderstand	
R235	VRD-SU2EE472J	4,7 kOhm	
R236	VRD-ST2EE472J	4,7 kOhm	
R237	VRD-SU2EE474J	470 kOhm	
R238	VRD-ST2EE474J	470 kOhm	
R239	VRD-ST2EE180J	18 Ohm	
R241	VRD-ST2EE151J	150 Ohm	
R242	VRD-ST2EE182J	1,8 kOhm	
R243	VRS-PT3AB271J	270 Ohm, 1W, ±5%, Metallschicht	
R244, R245	VRD-SU2EE393J	39 kOhm	
R246	VRD-ST2EE180J	18 Ohm	
R247	VRD-SU2EE1R0J	1 Ohm	
R249	VRD-ST2EE104J	100 kOhm	
R250	VRD-SU2EE104J	100 kOhm	
R251, R252	VRD-ST2EE122J	1,2 kOhm	
R253	VRD-ST2EE183J	18 kOhm	
R254	VRD-ST2EE122J	1,2 kOhm	
R255	VRD-ST2HD150J	15 Ohm, 1/2W, ±5%, Kohle	
R256	VRD-ST2EE393J	39 kOhm	
R257, R258, R259, R260, R261, R262, R263, R264, R265, R266	VRD-ST2EE391J	390 Ohm	
R267, R268	VRD-ST2EE393J	39 kOhm	
R269	VRD-SU2EE103J	10 kOhm	
R270	VRD-ST2EE103J	10 kOhm	

TEILLISTE

REF. NR.	TEIL NR.	BESCHREIBUNG	KODE
R271	VRD-ST2EE102J	1 kOhm	
R301	VRD-ST2EE273J	27 kOhm	
R302	VRD-ST2EE223J	22 kOhm	
R303	VRD-ST2EE105J	1 Megohm	
R304	VRD-SU2EE102J	1 kOhm	
R305, R306	VRD-SU2EE223J	22 kOhm	
R311, R312	VRD-ST2EE182J	1,8 kOhm	
R313	VRD-SU2EE681J	680 Ohm	
R314	VRD-ST2EE151J	150 Ohm	
R315	VRD-ST2EE391J	390 Ohm	
R316, R317	VRD-ST2EE151J	150 Ohm	
R318	VRD-SU2EE103J	10 kOhm	
R319, R320, R321, R322	VRD-ST2EE153J	15 kOhm	
R323	VRD-ST2EE103J	10 kOhm	
R324	VRD-ST2EE152J	1,5 kOhm	
R325	VRD-ST2EE474J	470 kOhm	
R326	VRD-SU2EE104J	100 kOhm	
R327	VRD-ST2EE104J	100 kOhm	
R328	VRD-ST2EE223J	22 kOhm	
R329, R330	VRD-ST2EE103J	10 kOhm	
R333, R334	VRD-ST2EE103J	10 kOhm	
R336	VRD-ST2EE225J	2,2 Megohm	
R337, R338, R339, R340, R341	VRD-ST2EE102J	1 kOhm	
R342, R343	VRD-ST2EE103J	10 kOhm	
R344	VRD-ST2EE333J	33 kOhm	
R345	VRD-ST2EE123J	12 kOhm	
R346	VRD-ST2EE332J	3,3 kOhm	
R347	VRD-SU2EE104J	100 kOhm	
R348	VRD-SU2EE103J	10 kOhm	
R349	VRD-SU2EE394J	390 kOhm	
R350, R351	VRD-ST2EE102J	1 kOhm	
R352	VRD-SU2EE471J	470 Ohm	
R353, R354	VRD-SU2EE683J	68 kOhm	
R355	VRD-SU2EE473J	47 kOhm	
R356	VRD-SU2EE103J	10 kOhm	
R357	VRS-PT3AB271J	270 Ohm, 1W, ±5%, Metallschicht	AA
R358	VRD-ST2EE223J	22 kOhm	
R359, R360	VRD-SU2EE223J	22 kOhm	
R361	VRD-ST2EE103J	10 kOhm	
R362	VRD-SU2EE185J	1,8 Megohm	
R363	VRD-SU2EE102J	1 kOhm	
R364	VRD-ST2EE104J	100 kOhm	
R365	VRD-ST2EE103J	10 kOhm	
R366	VRD-ST2EE155J	1,5 Megohm	
R367	VRD-ST2EE104J	100 kOhm	
R368	VRD-ST2EE103J	10 kOhm	
R369	VRD-ST2EE104J	100 kOhm	
R370	VRD-ST2EE103J	10 kOhm	

REF. NR.	TEIL NR.	BESCHREIBUNG	KODE
R371, R372, R373	VRD-ST2EE223J	22 kOhm	
R374	VRD-ST2EE103J	10 kOhm	
R375, R376	VRD-ST2EE104J	100 kOhm	
R377	VRD-ST2EE152J	1,5 kOhm	
R378	VRD-SU2EE103J	10 kOhm	
R379	VRD-ST2EE103J	10 kOhm	
R380	VRD-SU2EE104J	100 kOhm	
R381	VRD-SU2EE474J	470 kOhm	
R382	VRD-SU2EE102J	1 kOhm	
R383	VRD-ST2EE103J	10 kOhm	
R384	VRD-ST2EE101J	100 Ohm	
R385, R386	VRD-ST2EE102J	1 kOhm	
R401	VRD-ST2EE473J	47 kOhm	
R402	VRD-ST2EE472J	4,7 kOhm	
R403	VRD-ST2EE101J	100 Ohm	
R404, R405	VRD-ST2EE103J	10 kOhm	
R406	VRD-ST2EE104J	100 kOhm	
R407	VRD-ST2EE221J	220 Ohm	
R408, R409	VRD-ST2EE222J	2,2 kOhm	
R410	VRD-ST2EE822J	8,2 kOhm	
R411	VRS-PT3DB560J	56 Ohm, 2W, ±5%, Metallschicht	
R412	VRD-ST2EE183J	18 kOhm	
R413	VRD-ST2EE272J	2,7 kOhm	
R414, R415, R416	VRD-ST2EE473J	47 kOhm	
R417, R418, R419, R420, R421	VRD-ST2EE473J	47 kOhm	
R422	VRD-SU2EE100J	10 Ohm	
R423	VRD-SU2EE682J	6,8 kOhm	
R432, R433, R434	VRD-SU2EE562J	5,6 kOhm	
R435, R436, R437, R438, R439, R440, R441, R442, R443, R444, R445, R446, R447, R448, R449, R450, R451	VRD-ST2EE562J	5,6 kOhm	
R452, R453, R454	VRD-SU2EE562J	5,6 kOhm	
R455	VRD-ST2EE562J	5,6 kOhm	

TEILLISTE

REF. NR.	TEIL NR.	BESCHREIBUNG	KODE
		MECHANISCHE TEILE	
001	GCOVA8005AF00	Gummi, Kassettenfach, (linke Seite)	AB
002	GCOVA8006AF00	Gummi, Kassettenfach, (rechte Seite)	AB
003	GFTAC3061AFZZ	Halter, Kassettenfach, (linke Seite)	AG
004	GFTAC3062AFZZ	Halter, Kassettenfach, (rechte Seite)	AG
005	KCOUB0090AFZZ	Bandzählwerkeinheit	AT
006	LANGF0409AFZZ	Montagestück, Kassettenhalter	AD
007	LANGF0411AFZZ	Platte, Spulmotor	AB
008	LANGF0536AFZZ	Montagestück, EJECT-Hebel	AC
009	LANGT0721AFZZ	Montagestück, Lampenhalter	AB
010	LANGT0805AFZZ	Montagestück, Leiterplatten-befestigung	AC
011	LANGT0806AFZZ	Montagestück, Reibrolle	AD
012	LANGT0911AFZZ	Montagestück, Schwungscheibe	AD
012-1	LX-BZ0214AFZZ	Schraube, Schwungscheiben-Druckspieleinstellung	
013	LANGT0912AFZZ	Montagestück, Bandzählwerk	AC
014	LANGT0913AFZZ	Montagestück, Bespannung	AB
015	LANGT0914AFZZ	Montagestück, Mechanismus-vorderseite (Halterung der Verzierungsplatte)	AC
016	LCHSM0315AFZZ	Hauptchassis	
017	LCHSS0143AFZZ	Unterchassis	
018	LCRA-0051AFZZ	Klammer	AB
019	LHLDW3056AFZZ	Kabelhalter	AA
020	LHLDX3066AFZZ	Kassettenhalter	AA
021	LSLVM0077AFFW	Manschette, Kopf	AB
022	LSLVM0083AFFW	Manschette, Bandzählwerk	AB
023	LX-BZ0244AFFF	Spezialschraube	AA
024	LX-WZ5012AGZZ	Unterlegscheibe, Aufwickel-zwischenrolle, Durchmesser x 4 Durchm. x d10,5 mm	AA
025	LX-WZ5018AGZZ	Unterlegscheibe, Aufwickel-drehscheibe/Abwickel-drehscheibe, 2,1 mm Durchm. x 4 mm Durchm. x d0,25 mm	AA
026	LX-WZ5020AGZZ	Unterlegscheibe, Aufwickel-zwischenrolle, 1,7 mm Durchm. x 3,2 mm Durchm. x d0,25 mm	AA
027	LX-WZ5037AGZZ	Unterlegscheibe, Schwung-scheibe, 2,6 mm Durchm. x 4,7 mm Durchm. x d0,5 mm	AA
028	LX-WZ9044AFZZ	Unterlegscheibe, Ölabscheidung	AA
029	MLEVF0764AFZZ	Hebel, Unterchassisbetrieb	AC
030	MLEVF0765AFZZ	Hebel, Schnellvorlauf-/Rückspulbetrieb	AD
031	MLEVF0766AFZZ	Hebel, APSS	AC
032	MLEVF0767AFZZ	Hebel, Aufwickelzwischen-rollenbefreiung	AC
033	MLEVF0768AFZZ	Hebel, Andruckrolle	AC
034	MLEVF1046AFZZ	Hebel, Verriegelung	
035	MLEVF0911AFZZ	Hebel, EJECT-Hebeleinrastung	AC
036	MLEVF0912AFZZ	Hebel, Aufnahmesicherheits-befreiung	AC
037	MLEVF0913AFZZ	Hebel, Kassettenverriegelung	AC
038	MLEVF0986AFZZ	Hebel, EJECT	AC
039	MLEVP0064AFZZ	Hebel, Aufwickelzwischenrolle	AD
040	MLEVP0130AFZZ	Hebel, Aufnahmesicherheit	AC
041	MLEVP0131AFZZ	Hebel, Kassettenfühlung	AC
042	MSPRB0051AFFJ	Feder, Bespannung	AA
043	MSPRC0031AGMN	Feder, Kopfazimut	AA
044	MSPRC0156AFFJ	Feder, Kopf	AB
045	MSPRD0208AFFJ	Feder, Kassettenfühlungshebel	AA
046	MSPRD0209AFFJ	Feder, Kassettenverriegelungs-hebel	AA
047	MSPRD0231AFFJ	Feder, EJECT-Hebel	AC
048	MSPRP0169AFFJ	Feder, (Plattentyp) Unterchassishalterung	AB
049	MSPRP0208AFFJ	Feder, Kassettenverriegelung (linke Seite)	AA
050	MSPRP0209AFFJ	Feder, Kassettenverriegelung, (rechte Seite)	AA
051	MSPRT0490AFFJ	Feder, Andruckrolle	AA
052	MSPRT0491AFFJ	Feder, Aufwickelzwischen-rollenhebel	AA
053	MSPRT0492AFFJ	Feder, Unterchassisrückführung	AB
054	MSPRT0493AFFJ	Feder, Schnellvorlauf-/Rück-spul-Zwischenrollenführung	AA
055	MSPRT0494AFFJ	Feder, Auswurfsverhinderungs-hebel	AA
056	MSPRT0497AFFJ	Feder, APSS-Hebel	AA
057	MSPRT0583AFFJ	Feder, Kassettenfachanhebung	AA
058	MSPRT0584AFFJ	Feder, Verriegelungshebel	AA
059	MSPRT0585AFFJ	Feder, Bespannung	AA
060	NBALS0004AGFJ	Kugel, 3 mm Durchmesser	AA
061	NBLTH0061AFZZ	Riemen, Antrieb	AD
062	NBLTK0134AFZZ	Riemen, Zählwerkantrieb	AC
063	NBRGC0060AFZZ	Lagerung, Tonwelle	AF
064	NDAIR0123AFSA	Drehscheibe, Aufwickelspule	AF
065	NDAIR0124AFSA	Drehscheibe, Abwickelspule	AE
066	NFLYC0054AFZZ	Schwungscheibe	AG
067	NIDR-0021AGZZ	Zwischenrolle, Aufwickelseite	AC
068	NIDR-0058AFZZ	Zwischenrolle, Schnellvorlauf/Rückspulen	AK
069	NPLYB0053AF00	Riemenscheibe, Bespannung	AA
070	NPLYN0003AFZZ	Riemenscheibe, Spulmotor	AG
071	NPLYR0050AFZZ	Riemenscheibe, Aufwickel-seite	AB
072	NROLP0058AFZZ	Reibrolle	AF
073	NROLY0029AFZZ	Andruckrolle	AG
074	NSFTP0053AFZZ	Halter, Riemenscheibe	AC
075	NSFTT0132AFZZ	Schaft, Kassettenhalterung	AC
076	PCUSG0061AF00	Polster, Unterchassis	AB
077	PCUSG0088AF00	Polster, Gummi	AB
078	PCUSG0091AF00	Polster, Kassettenhalter	AA
079	PCUSG0096AF00	Polster, Verriegelungshebel	AA
080	PGIDM0060AFZZ	Führung, Schnellvorlauf-/Rückspulzwischenrolle	AB
081	RHEDA0072AFZZ	Kopf, Löschkopf	AR
082	RHEDH0068AFZZ	Kopf, Aufnahme/Wiedergabe	AV
083	RMOTM0091AFZZ	Spulmotor	AW
084	RMOTV0078AFZZ	Tonwellenmotor	AV
085	LANGF0542AFZZ	Führung, Riemen	AC
		SONSTIGE TEILE	
101	GCAB-1040AFSA	Gehäuse	AX
102	GCOVA1177AFSA	Rahmen, Verzierungsplatte	AG
103	GCOVA1178AFSA	Abdeckung, Meterteil	AG
104	GCOVA1181AFSA	Schattenabdeckung, Gehäuse	AG
105	GCOVA1182AFSA	Schatten, Platte, Gehäuse	AB
106	GCOVA3053AFSA	Abdeckung, Kassetten-beleuchtung	AC
107	CFTAC1113AF02	Abdeckung, Kassettenfach	AN

TEILLISTE

REF. NR.	TEIL NR.	BESCHREIBUNG	KODE
108	GFTAU1053AFSA	Klappe, Boden	AC
109	GMADK0050AFSA	Fenster, Bandzählwerk	AP
110	GMADM0005AFSA	Fenster, Meterteil	AM
113	HDECA0384AFSA	Verzierungsplatte, Frontplatte	AF
114	HDECA0375AFSA	Abdeckung, Mechanismus	AE
115	HDECZ0062AFSA	Verzierungsschraube, Kassettenfach	AG
116	HINDM1371AFSA	Skala, LED-Pegelmeter	AZ
118	HPNLC3424AFSA	Frontplatte, Kassette	AK
119	JKNBK0194AFSA	Knopf, Aussteuerungsregler (R-Kanal)	AE
120	JKNBM0325AFSA	Knopf, Netzschalter	AM
121	JKNBN0437AFSA	Knopf, Senderabstimmung	AH
122	JKNBN0438AFSA	Knopf, Aussteuerungsregler (L-Kanal)	AE
123	JKNBP0097AFSA	Knopf, Druckschalter	AF
124	JKNBP0098AFSA	Knopf, Kassettenauswurf (EJECT)	AC
125	LANGQ0725AFZZ	Montagestück, Leiterplatten-halterung (groß)	AB
126	LANGQ0726AFZZ	Montagestück, Leiterplatten-halterung (klein)	AB
127	LANGQ0727AFZZ	Montagestück, Netzschalter	AG
128	LANGQ0728AFZZ	Montagestück, Antennenan-schluß	AB
129	LANGT0900AFZZ	Montagestück, Mechanismus (rechts)	AD
130	LANGT0901AFZZ	Montagestück, Mechanismus (links)	AG
131	LANGT0902AFZZ	Montagestück, Abstimmachse mit Schwungscheibe	AD
132	LANGT0903AFZZ	Montagestück, LED-Pegelanzeige, Meter	AD
133	LANGT0904AFZZ	Montagestück, Abstimm-frequenzanzeige	AA
134	LANGT0905AFZZ	Montagestück, Riemenscheibe	AA
135	LX-HZ0051AFFD	Schraube, Meterabdeckung	AA
136	LHLDF1229AFFD	Befestiger, Tuner- & Kassettenteil-Leiterplatte	AA
137	LHLDF1233AFZZ	Befestiger, LED-Pegelmeter-Leiterplatte	AA
138	LHLDW1075AFZZ	Kabelhalter	AA
139	LHLDW9003CEZZ	Kabelhalter	AA
140	LSTPK0003SEZZ	Stopp, Stabantenne	AA
141	LX-BZ0261AFFD	Schraube (Spezialschraube), Frontplatte	
142	LX-LZ0055AF00	Niete	AB
143	MLEVF0987AFZZ	Hebel, Netzschalter	AC
144	MLEVF0988AFZZ	Hebel, Druckschalter	AA
145	MSPRT0304AFFJ	Feder, Bespannung	AF
146	NDRM-0002SGZZ	Trommel	AB
147	NPLYD0052AFZZ	Riemenscheibe, 9 mm Durchm.	AL
148	NSFTD0196AFFW	Abstimmachse mit Schwungscheibe	AB
149	PCOVS3065AFZZ	Abschirmabdeckung, Frequenzanzeigetreiber	AA
150	PCOVS3066AFZZ	Abschirmabdeckung, HF-Tuner	AB
151	PCOVS3067AFZZ	Abschirmabdeckung, Demodulator Tuner	AB
152	PCOVS3071AFZZ	Abschirmabdeckung, Vormagnetisierungsschwingung, Kassettenteil-Leiterplatte	AC
153	PCOVS3072AFZZ	Abschirmabdeckung, (IC301) Kassettenteil-Leiterplatte	AB
154	PCOVZ9051AF00	Aufsatz, Abstimmknopf	AB
155	PCUSF0013AF00	Polster	AA
156	PFILW0017AFSA	Filter, Abstimmfrequenz-anzeige	AF
157	PFLT-0400AFZZ	Polster, Fuß	AA
158	PSLDC3098AFZZ	Abschirmplatte, Bodenklappe	AC
159	PSPAI0156AFZZ	Abstandshalter, Frontplatte	AB
160	PSPAS0100AFSA	Abstandshalter, Netzschalter	AB
161	PSPAS0102AFSA	Abstandshalter, Druckschalter-block	AD
162	QHWS-0001CEFN	Öse	
163	QLUGP0105AGZZ	Öse	AA
164	QLUGP0111CEFW	Öse, 13 mm	AA
165	QSW-Z0076AFSA	Tastatur, Kassetten-gerätebedienung	BG
166	QTANN0452AFZZ	Anschluß, Antenne	AF
167	TLABP0165AFZZ	Schild, Antennenanschluß	
168	TLABP0166AFZZ	Schild, Antennenimpedanz	
169	TSPC-0603AFZZ	Schild, Technische Daten	AB
170	QCNW-0621AFZZ	Anschlußkabel	AC
171	QCNW-0622AFZZ	Anschlußkabel	AC
172	QCNW-0625AFZZ	Anschlußkabel	AB
173	QCNW-0656AFZZ	Anschlußkabel, UKW-Antenne	AG
174	VVKFG79F6//-1	Abstimmfrequenzanzeige	BA
175	PCOVS3073AFZZ	Abschirmabdeckung, LED-Metertreibleiterplatte	AB
176	PCOVQ7002AFZZ	Kopfisolator	AB
177	LX-WZ7055AFZZ	Unterlegscheibe, Leiterplattenbefestigung	
178	PCOVS3074AFZZ	Abschirmgehäuse (L312) Druckschaltereinheit	AC
SW101, SW102, SW103, SW104, SW105, SW106, SW107	QSW-P0247AFZZ	SW101: Automatischer Wiedergabebeginn/Stand-by-Schalter SW102: Metall-Schalter SW103: Vormagnetisierungs-Wahlschalter SW104: Entzerrerwahlschalter SW105: Dolby-Rauschunterdrückungsschalter EIN/AUS SW106: Wellenbereichswahlschalter SW107: Tuner-Betriebswahlschalter	AT
SW108	QSW-S0233AFZZ	Schwebungsunterdrückungsschalter	AE
SW109	QSW-P0245AFZZ	Netzschalter	AF
SW301	QSW-S0259AFZZ	Kassettenfühlschalter	AF
SW302	QSW-S0259AFZZ	Löschschutzschalter	AF
PL302	RLMPM0111AFZZ	Lampe, Kassettenbeleuchtung	AE
SOL1	RPLU-0090AFZZ	Tonwellentauchspule	AU
SOL2	RPLU-0091AFZZ	Spultauchspule	AU
	PSPAG0077AFZZ	Polster, Schalterleiterplatte	AA
CNP101	QCNCM175FAFZZ	Steckverbindung, 6-polig	AF
CNP102	QCNCM171BAFZZ	Steckverbindung, 2-polig	AB
CNP103, CNP104	QCNCM172CAFZZ	Steckverbindung, 3-polig	AB
CNP105	QCNCM173DAFZZ	Steckverbindung, 4-polig	AB
CNP106	QCNCM171BAFZZ	Steckverbindung, 2-polig	AB
CNP107	QCNCM179KAFZZ	Steckverbindung, 10-polig	AC
CNP108	QCNCM173DAFZZ	Steckverbindung, 4-polig	AB
CNP109	QCNCM179KAFZZ	Steckverbindung, 10-polig	AC
CNP301	QCNCM207MAFZZ	Steckverbindung, 12-polig	AE
CNP303	QCNCM198CAFZZ	Steckverbindung, 3-polig	AB
CNP304	QCNCM176GAFZZ	Steckverbindung, 7-polig	AC

TEILISTE

REF. NR.	TEIL NR.	BESCHREIBUNG	KODE
CNP305	QCNCM171BAFZZ	Steckverbindung, 2-polig	AB
CNP315, CNP316	QCNCM172CAFZZ	Steckverbindung, 3-polig	AB
CNP401	QCNCM198CAFZZ	Steckverbindung, 3-polig	AB
CNP402	QCNCM101EAFZZ	Steckverbindung, 5-polig	AC
CNP403	QCNCM171BAFZZ	Steckverbindung, 2-polig	AB
CNP501	QSOCZ1895AFZZ	Steckverbindung, 18-polig	AN
CNP502	QCNCM177HAFZZ	Steckverbindung, 8-polig	AC
CNP503	QCNCM201FAFZZ	Steckverbindung, 6-polig	AC
CNP504	QCNCM200EAFZZ	Steckverbindung, 5-polig	AC
CNP505	QCNCM172CAFZZ	Steckverbindung, 3-polig	AB
CNP506	QCNCM373BAFZZ	Steckverbindung, 2-polig	AB
CNS101	QCNW-0628AFZZ	Anschlußbuchse, 6-polig mit Kabel	AG
CNS102	QCNCW142BAFZZ	Anschlußbuchse, 2-polig, Nur Gehäuse	AA
CNS103, CNS104	QCNCW143CAFZZ	Anschlußbuchse, 3-polig, Nur Gehäuse	AA
CNS105	QCNCW144DAFZZ	Anschlußbuchse, 4-polig, Nur Gehäuse	AB
CNS106	QCNCW142BAFZZ	Anschlußbuchse, 2-polig, Nur Gehäuse	AA
CNS107	QCNCW150KAFZZ	Anschlußbuchse, 10-polig, Nur Gehäuse	AB
CNS108	QCNCW144DAFZZ	Anschlußbuchse, 4-polig, Nur Gehäuse	AB
CNS109	QCNCW150KAFZZ	Anschlußbuchse, 10-polig, Nur Gehäuse	AB
CNS301	QCNCW098MAFZZ	Anschlußbuchse, 12-polig, Nur Gehäuse	AD
CNS303	QCNCW090CAFZZ	Anschlußbuchse, 3-polig, Nur Gehäuse	AA
CNS304	QCNCW147GAFZZ	Anschlußbuchse, 7-polig, Nur Gehäuse	AB
CNS305	QCNW-0629AFZZ	Anschlußbuchse, 2-polig, mit Kabel	AD
CNS311	QCNCW099QAFZZ	Anschlußbuchse, 15-polig, Nur Gehäuse	AD
CNS312	QCNCW094GAFZZ	Anschlußbuchse, 7-polig, Nur Gehäuse	AB
CNS313	QCNCW096JAFZZ	Anschluß buchse, 9-polig, Nur Gehäuse	AB
CNS315	QCNCW143CAFZZ	Anschlußbuchse, 3-polig; Nur Gehäuse	AA
CNS316	QCNW-0630AFZZ	Anschlußbuchse, 3-polig mit Kabel	AE
CNS401	QCNCW090CAFZZ	Anschlußbuchse, 3-polig, Nur Gehäuse	AA
CNS402	QCNW-0648AFZZ	Anschlußbuchse, 5-polig, mit Kabel	AC
CNS403	QCNCW142BAFZZ	Anschlußbuchse, 2-polig, Nur Gehäuse	AA
CNS502	QCNCW148HAFZZ	Anschlußbuchse, 8-polig, Nur Gehäuse	AB
CNS503	QCNCW093FAFZZ	Anschlußbuchse, 6-polig, Nur Gehäuse	AB
CNS504	QCNCW092EAFZZ	Anschlußbuchse, 5-polig, Nur Gehäuse	AA
CNS505	QCNCW143CAFZZ	Anschlußbuchse, 3-polig, Nur Gehäuse	AA
CNS506	QCNCW218BAFZZ	Anschlußbuchse, 2-polig, Nur Gehäuse	AA
	QTIPZ0055AFZZ	Kontaktstück (Spitze)	AA
	QTIPZ0058AFZZ	Kontaktstück	AA
	QTIPZ0070AFZZ	Kontaktstück	AA
	SPAKA0625AFZZ	Verpackungspolster	AM
	SPAKC1413AFZZ	Verpackungskarton	AL
	SPAKP0128AFZZ	Polyäthylendecke	AC
	SPAKX0171AFZZ	Schutzblatt, Kassettenhalterschutz	AA
	SPAKX0280AFZZ	Verpackungspolster, (Oberseite)	
	SSAKH0075AGZZ	Polyäthylendecke, Gerät	AB

LEITERPLATTENEINHEITEN (Kein Ersatzteil)

PWB-A	DUNTZ0368AF04	Pegelanzeige	–
PWB-B	DUNTZ0370AF04	Abstimmfrequenzanzeige	–
PWB-C	DUNTJ0052AF02	Tuner/Kassettenteil	–
PWB-D	DUNTK0034AF01	Schalter	–
PWB-E	DUNTD0026AF04	Kassettengerätesteuerung	–

A8007-1.87MH
In Japan gedruckt